Objekt-Holzfutterzarge, 2-teilig

Mauerwerk/Beton

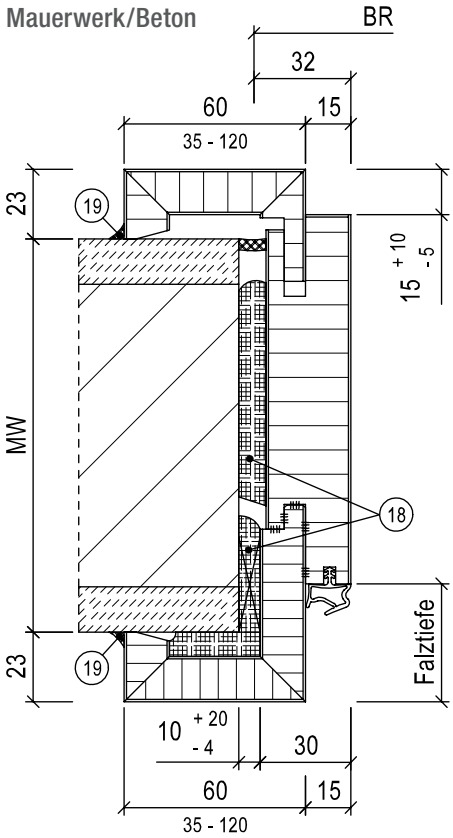

18. Füllmaterial nach Tabelle
19. Umlaufende dauerelastische Versiegelung (bei Brand-/ Rauch-/Schallschutzanforderung zwingend)

Türblattgewicht max. 100 kg

Porenbeton

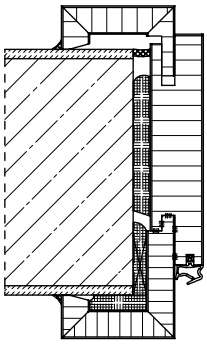

Leichtbauwand

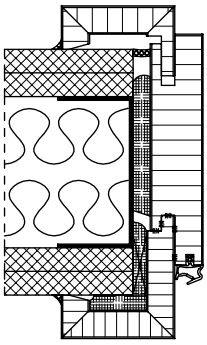

X-Maß: Mauerwerk, Beton ≥ 50,0 mm / Porenbeton T30, T90 ≥ 87,5 mm / Porenbeton T30, RS ≥ 57,5 mm bis 100 kg Türgewicht / Porenbeton RS ≥ 75,0 mm

Füllmaterial	Türfunktion																			
	T30	T60	T90	RS	SD 32	SD 37	SD 42	SD 45	SD 47	SD 48/50	RC 2	RC 3	RC 4	PB	DT	NT	FT	VT	MT	RT
ohne																				
PU-Schaum					L/M	L/M	L/M										L/M	L/M	L/M	L/M
Mineralwolle					L/M	L/M	L/M													

L = bei Leichtbauwand M = bei Mauerwerk / Beton / Porenbeton

Bei Mehrfachfunktionen muss das Füllmaterial für alle Funktionen geeignet sein. Weitere Informationen siehe Montage-/Einbauanleitung.