Abkürzung	Bedeutung
AAPD	Alu Abschlußprofil mit Dichtung
AASD	Alu Anschlagschiene mit Dichtung
ABS BD	Absenkbare Bodendichtung
AM	Achsmaß
AWL	Anschlagwinkel 50x30
BGS	Bandgegenseite
BLG	Breite Lüftungsgitter
BRB	Baurichtmaß Breite
BRH	Baurichtmaß Höhe
BRM	Baurichtmaß
BRMHE	BRM Höhe Element
BRMHT	BRM Höhe Tür
BS	Bandseite
BZ 2SCH	2-schalige Blockzarge
BZ1	Blockzarge Typ 1
BZ1 GKF	Blockzarge Typ 1 für GKF
BZ2	Blockzarge Typ 2
BZVDW	Blockzarge vor der Wand
ca.	ca.
d	Durchmesser
DBF	Diagonalbefestigung
DFZ	Dry Fix Zarge
DFZ F90B	Dry Fix Zarge für F90B
DiFa	Dickfalz
DLA	DLA = Dübellänge siehe Einbau- und Wartungsanleitung
DMG	Dübelmontage
DMGDL	Dübelmontage durch die Leibung
DMGL	Dübelmontage in der Leibung
DMGV	Dübelmontage verdeckt
DSMG	Dübel-/Schweißmontage
DüFa	Dünnfalz
EG	Element glatt
EGGZ	Eck-/und Gegenzarge
EGGZ GKF	Eck-/und Gegenzarge für GKF
EGGZ UV	Eck- und Gegenzarge Universal
EiO	Einbau in der Öffnung
EL	Elektroausstattung
EL01	E-Öffner
EL02	Riegelkontakt
EL03	Reedkontakt/Öffnungsmelder
EL04	flexibles Leerrohr
EL05	Blockschloss
EL06	elektr.SVP Schloss
EL07	Motorschloss
EL08	Riegelschloss
EL09	Fluchttüröffner
EL10	Sperrelement
EL11	verdeckter Kabelübergang

Abkürzung	Bedeutung
EL12	Alarmdrahteinlage
EL13	Drehflügelantrieb
EL14	Haftmagnet
EL15	Kabelführung im Türblatt mit Leerrohr oder Kabelstollen
EL16	Schloss mit Überwachung Motor-/Elektrozylinder
EZ	Eckzarge
EZ DBF	Eckzarge Diagonalbefestigung
EZ UV	Eckzarge Universal
FLG	Flügel
FS	Feuerschutz
FSA	Feuerschutzabschluss
FSM	Flügelspitzmaß
FSMGF	Flügelspitzmaß Gehflügel
FSMSF	Flügelspitzmaß Standflügel
GF	Gehflügel
GM	Glasmaß
HLG	Höhe Lüftungsgitter
HSW	Höckerschwelle
KM	Kopfmontage
LABR	Lichter Ausschnitt Breite
LAH	Lichter Ausschnitt Höhe
LDSF	lichter Durchgang bei 90° Gehflügelöffnung
LDVB	lichte Durchsicht Verglasung Breite
LDVH	lichte Durchsicht Verglasung Höhe
LG OL	Lüftungsgitter im Oberlicht
LGNW	Lüftungsgitter nach Wahl
LGU	Lüftungsgitter unten
LWB	Lichte Wandöffnung Breite
LWH	lichte Wandöffnung Höhe
LZB	Lichtes Zargenmaß Breite
LZH	Lichtes Zargenmaß Höhe
max.	Maximal
MF	Mitte Fenster ab OFF
MIWO	Mineralwolle
MW	Maulweite
MW/B	Mauerwerk/Beton
MX	Maß X je nach Maulweite (siehe Zargenschnitte)
MZWK	Mehrzweck
NM	Normalmontage
oD	ohne Dichtung
OFF	Oberkante Fertigfußboden
OL	Oberlicht/ Oberteil
OLB	Oberlicht/ Oberteil Breite
OLH	Oberlicht/ Oberteil Höhe
PBT	Porenbeton
RA	Randabstand
RB	Randbreite
REVG	Rechteck Verglasung
RS	Rauchschutz

Abkürzung	Bedeutung
RVG	Rundverglasung
SBGS	Spiegel Bandgegenseite
SBR	Sockelbreite
SCHT A	Schachtabschluß A
SCHT B	Schachtabschluß B
SDG	Schleifdichtung
SDGHW	Schleifdichtung mit Höckerschwelle
SF	Standflügel
SMG	Schweißmontage
SMW	Sichtmauerwerk
SNT	Schattennut
SO	Sockelhöhe
UZ	Umfassungszarge
UZ 2SCH	2-schalige Umfassungszarge
UZ 2SCH F90B	2-schalige Umfassungszarge für F90B
UZ 2SCH GKF	2-schalige Umfassungszarge für GKF
UZ DBF	Umfassungszarge Diagonalbefestigung
UZGKF	Umfassungszarge für GKF
VGB1	Verglasung Bild 1
VGB2	Verglasung Bild 2
VGB3	Verglasung Bild 3
VGNW	Verglasung nach Wahl
WDVS	Wärmedämmverbundsystem
WTS	Wetterseite
ZAMB	Zargenaußenmaß Breite
ZAMH	Zargenaußenmaß Höhe
ZFM	Zargenfalzmaß
ZFMB	Zargenfalzmaß Breite
ZFMH	Zargenfalzmaß Höhe
ZT	Zusatzausstattungen
ZT1	Beschlag
ZT2	Türschließer
ZT3	Türspion
ZT4	Panikstangengriff auf BGS
ZT5	Sockelblech
ZT6	Bänder
ZT7	Schloss

HÖRMANN
Freisen

Bahnhofstraße 43
66629 Freisen

Stahl-/ FS-/OD Abschluß
Ansicht

EG

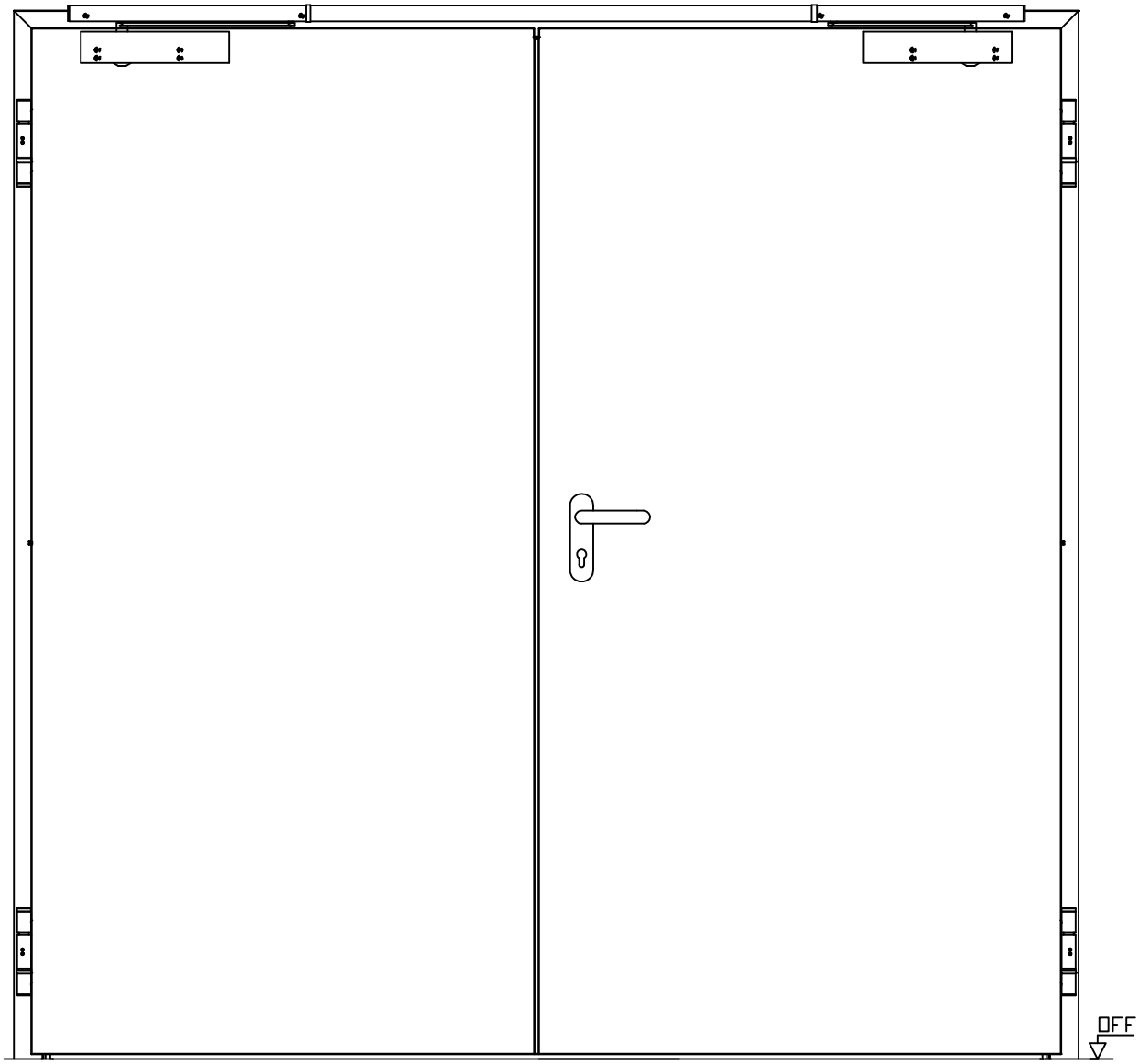

Zeichnung dient nur zur Information und unterliegt nicht dem Aenderungsdienst

Maßstab	Klasse	Stand	Zeichnungsnummer	Kapitel
1:1	-	2015	001035V00	II

HÖRMANN
Freisen
Bahnhofstraße 43
66629 Freisen

Stahl-/ FS-Abschluß OD

Nischenschnitt

2 Flg. OD DiFa, UZ 2SCH 76mm SBGS ZFM 56mm

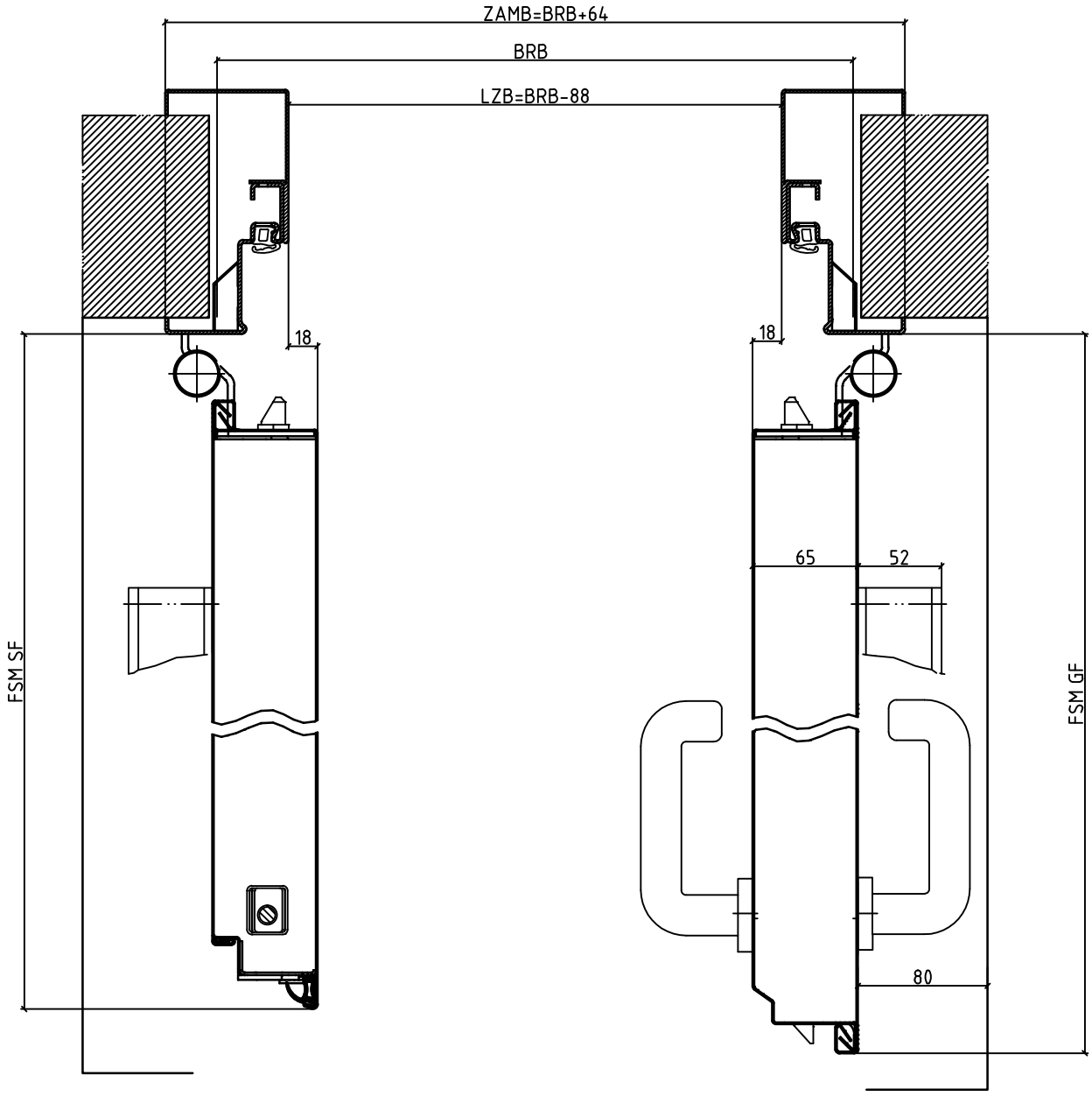

FSM GF = BRB GF + ca.55mm
FSM SF = BRB SF + ca.55mm

Zeichnung dient nur zur Information und unterliegt nicht dem Aenderungsdienst

Maßstab	Klasse	Stand	Zeichnungsnummer	Kapitel
1:1	-	2015	001086V00	II

HÖRMANN
Freisen
Bahnhofstraße 43
66629 Freisen

Stahl-/ FS-Abschluß OD
Nischenschnitt

2 Flg. OD DiFa, BZ1 56mm ZFM

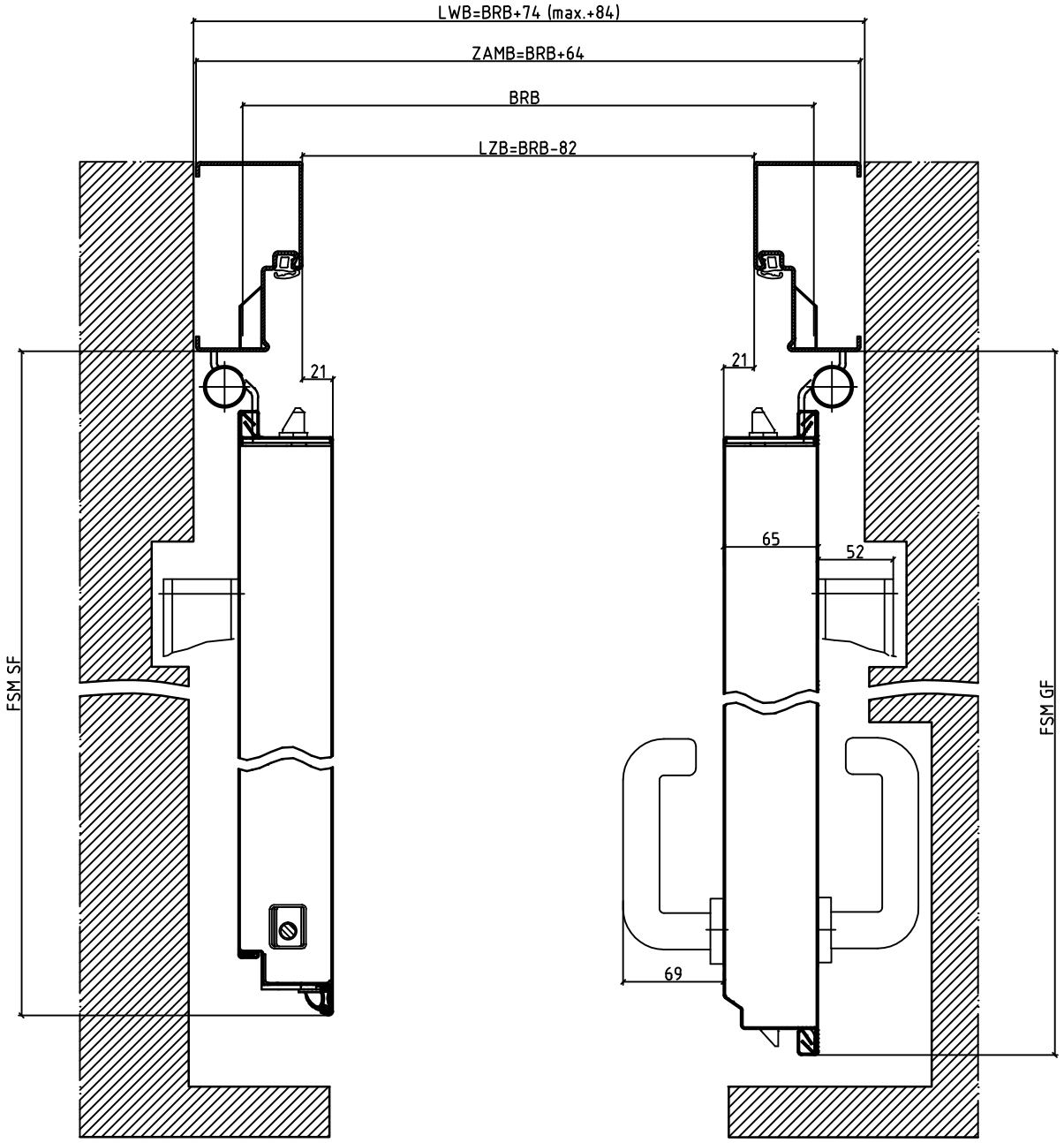

FSM GF = BRB GF + ca.55mm
FSM SF = BRB SF + ca.55mm

Zeichnung dient nur zur Information und unterliegt nicht dem Aenderungsdienst

Maßstab	Klasse	Stand	Zeichnungsnummer	Kapitel
1:1	-	2015	001083V00	II

HÖRMANN
Freisen
Bahnhofstraße 43
66629 Freisen

Stahl-/ FS-Abschluß OD
Nischenschnitt

2 Flg. OD DiFa, DFZ 56mm ZFM

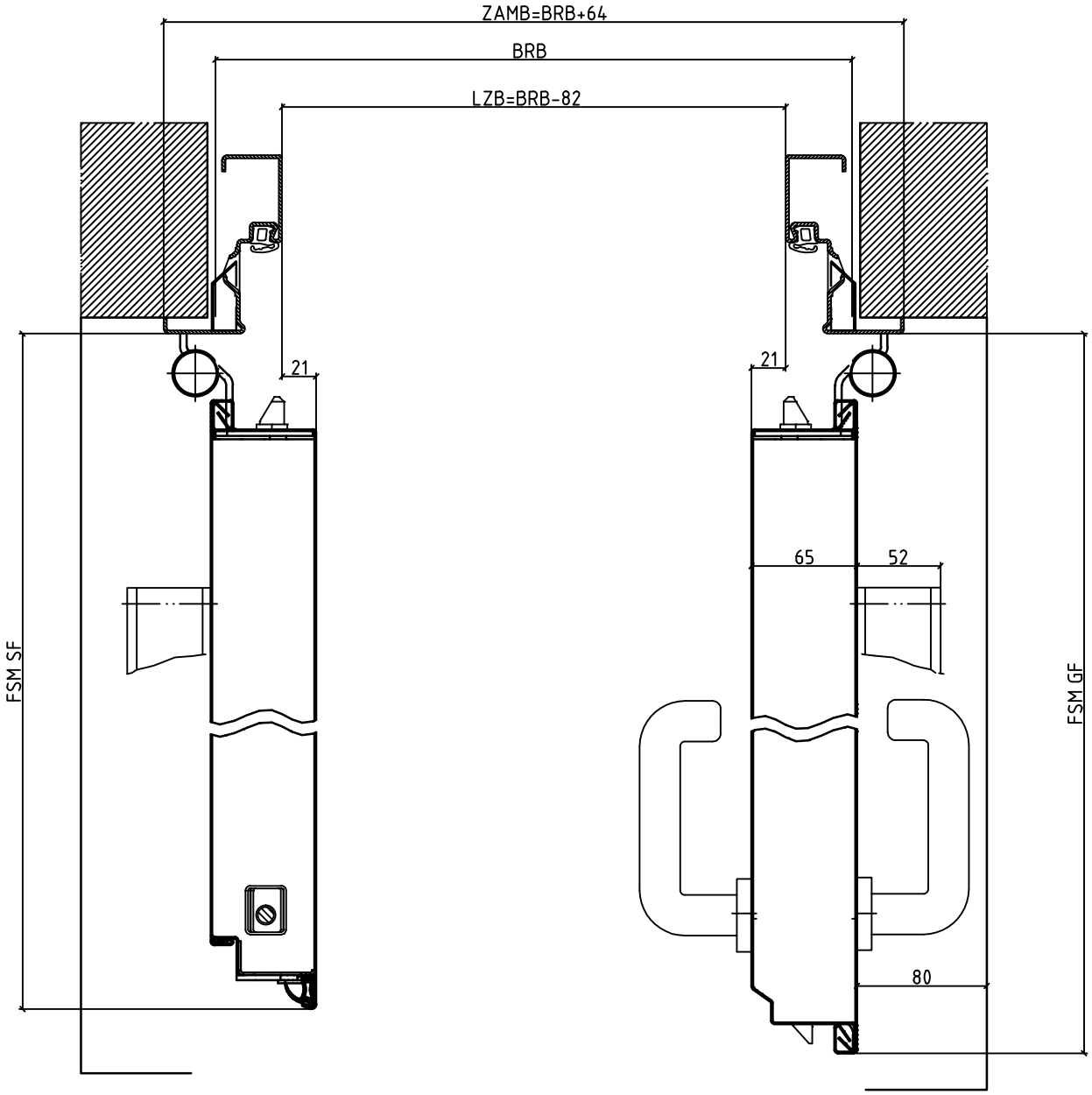

FSM GF = BRB GF + ca.55mm
FSM SF = BRB SF + ca.55mm

Zeichnung dient nur zur Information und unterliegt nicht dem Aenderungsdienst

Maßstab	Klasse	Stand	Zeichnungsnummer	Kapitel
1:1	-	2015	001084V00	II

HÖRMANN
Freisen
Bahnhofstraße 43
66629 Freisen

Stahl-/ FS-Abschluß OD
Nischenschnitt

2 Flg. OD DiFa, EZ 56mm ZFM

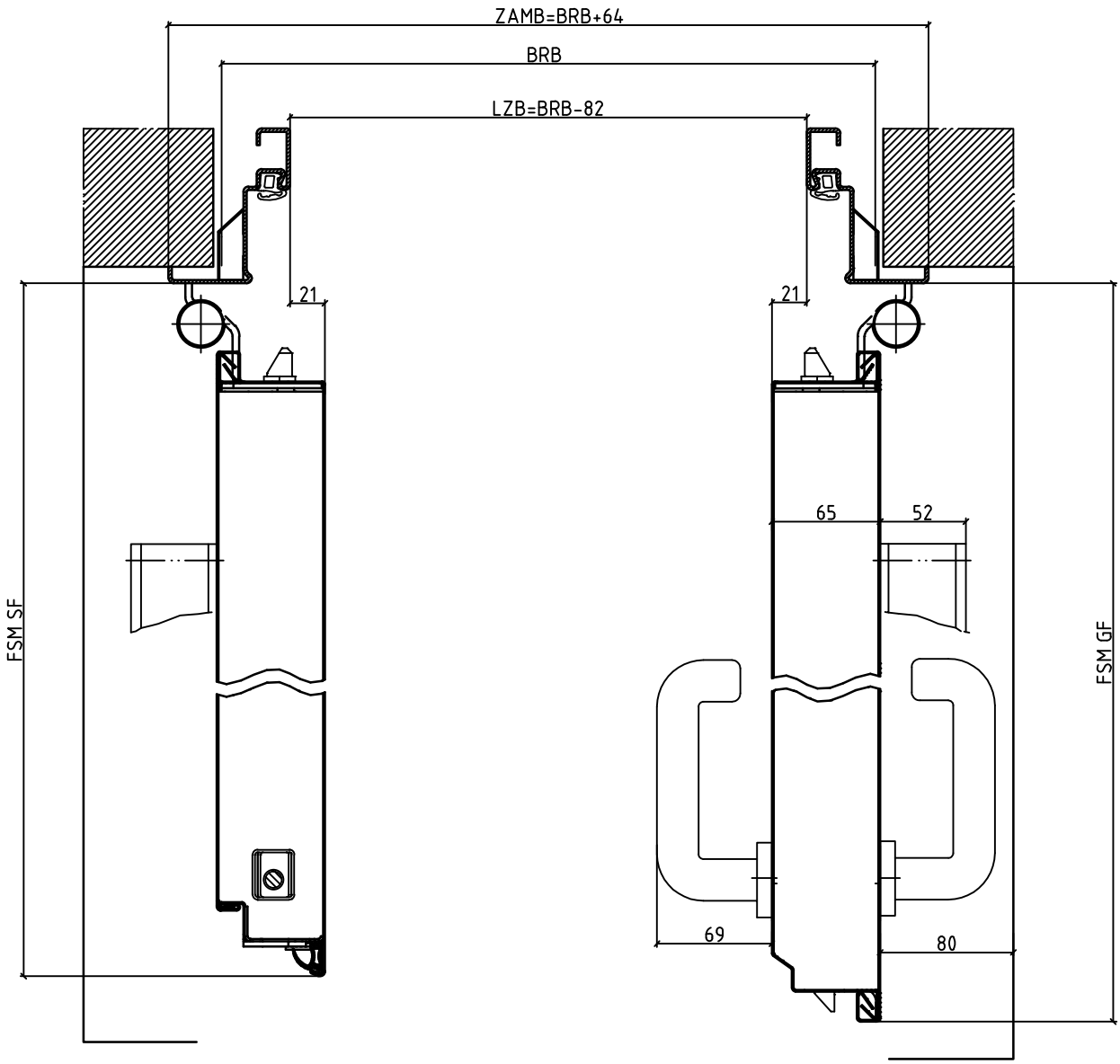

FSM GF = BRB GF + ca.55mm
FSM SF = BRB SF + ca.55mm

Zeichnung dient nur zur Information und unterliegt nicht dem Aenderungsdienst

Maßstab	Klasse	Stand	Zeichnungsnummer	Kapitel
1:1	-	2015	001081V00	II

HÖRMANN
Freisen
Bahnhofstraße 43
66629 Freisen

Stahl-/ FS-Abschluß OD

Nischenschnitt

2 Flg. OD DiFa, UZ 56mm ZFM

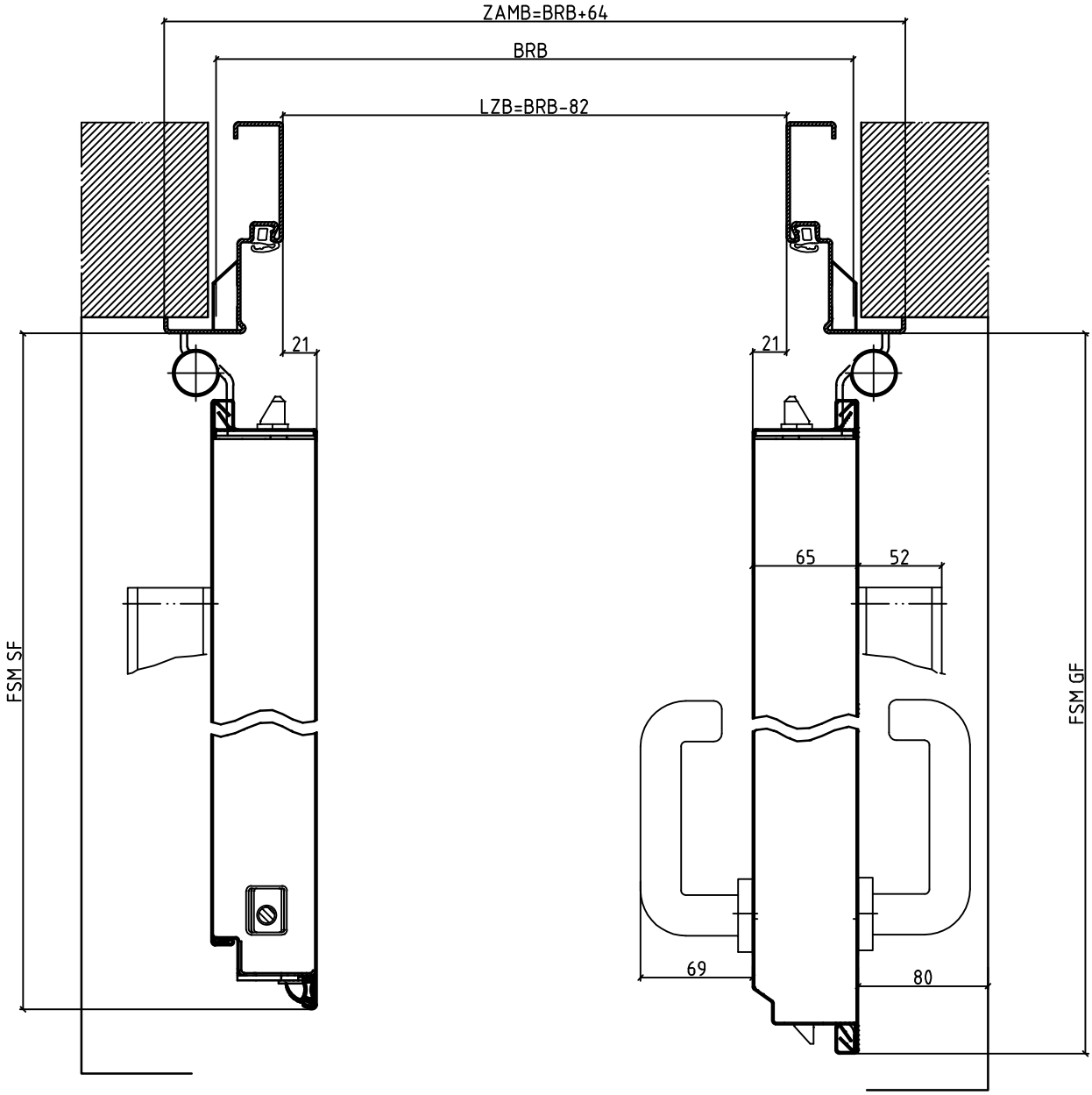

FSM GF = BRB GF + ca.55mm
FSM SF = BRB SF + ca.55mm

Zeichnung dient nur zur Information und unterliegt nicht dem Aenderungsdienst

Maßstab	Klasse	Stand	Zeichnungsnummer	Kapitel
1:1	-	2015	001082V00	II

HÖRMANN
Freisen
Bahnhofstraße 43
66629 Freisen

Stahl-/ FS-Abschluß OD
90° Flügelöffnung

2 Flg. OD DiFa, UZ 2SCH 76mm SBGS ZFM 56mm

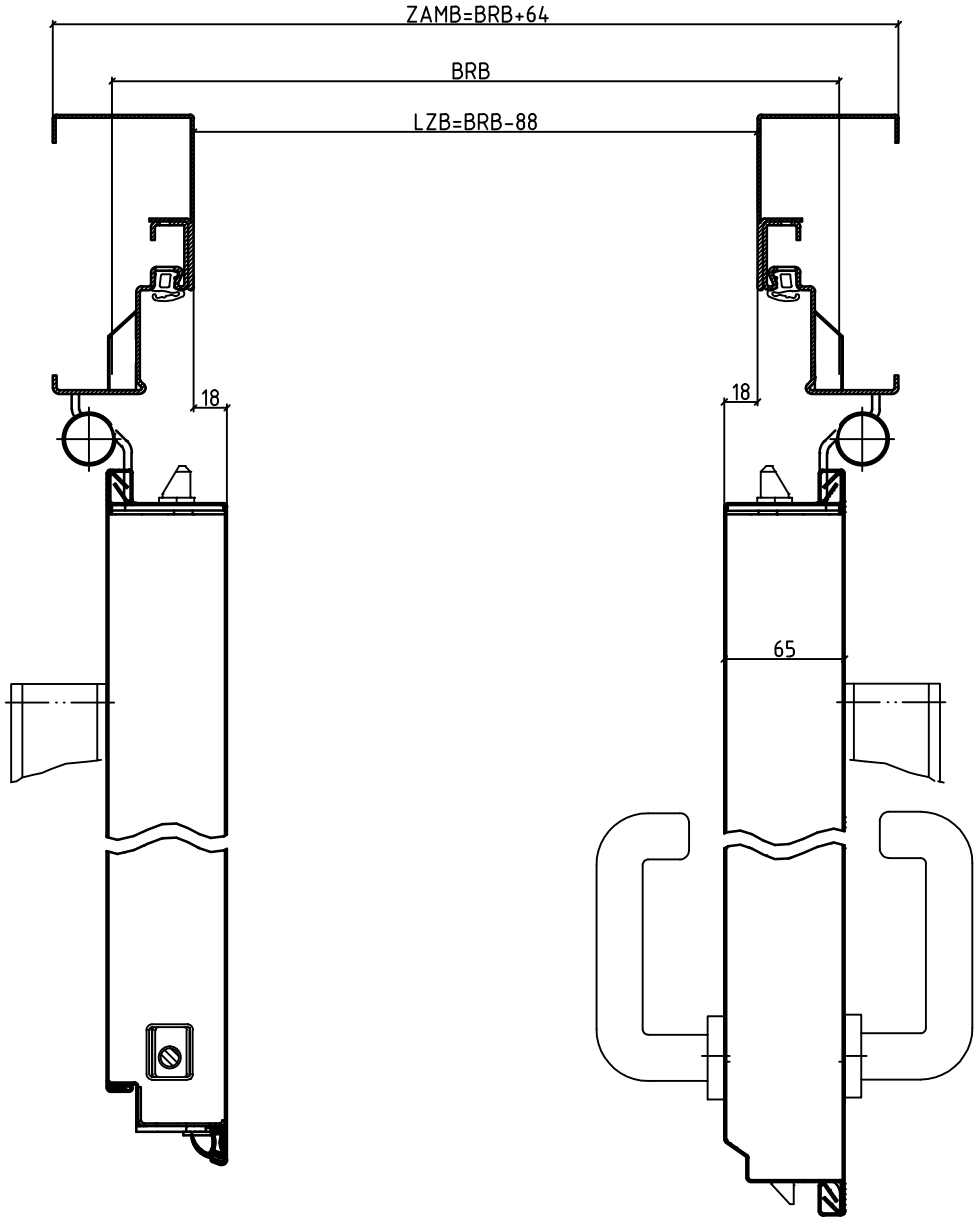

Zeichnung dient nur zur Information und unterliegt nicht dem Aenderungsdienst

Maßstab	Klasse	Stand	Zeichnungsnummer	Kapitel
1:1	-	2015	001092V00	II

HÖRMANN
Freisen
Bahnhofstraße 43
66629 Freisen

Stahl-/ FS-Abschluß OD

90° Flügelöffnung

2 Flg. OD DiFa, EZ 56mm ZFM

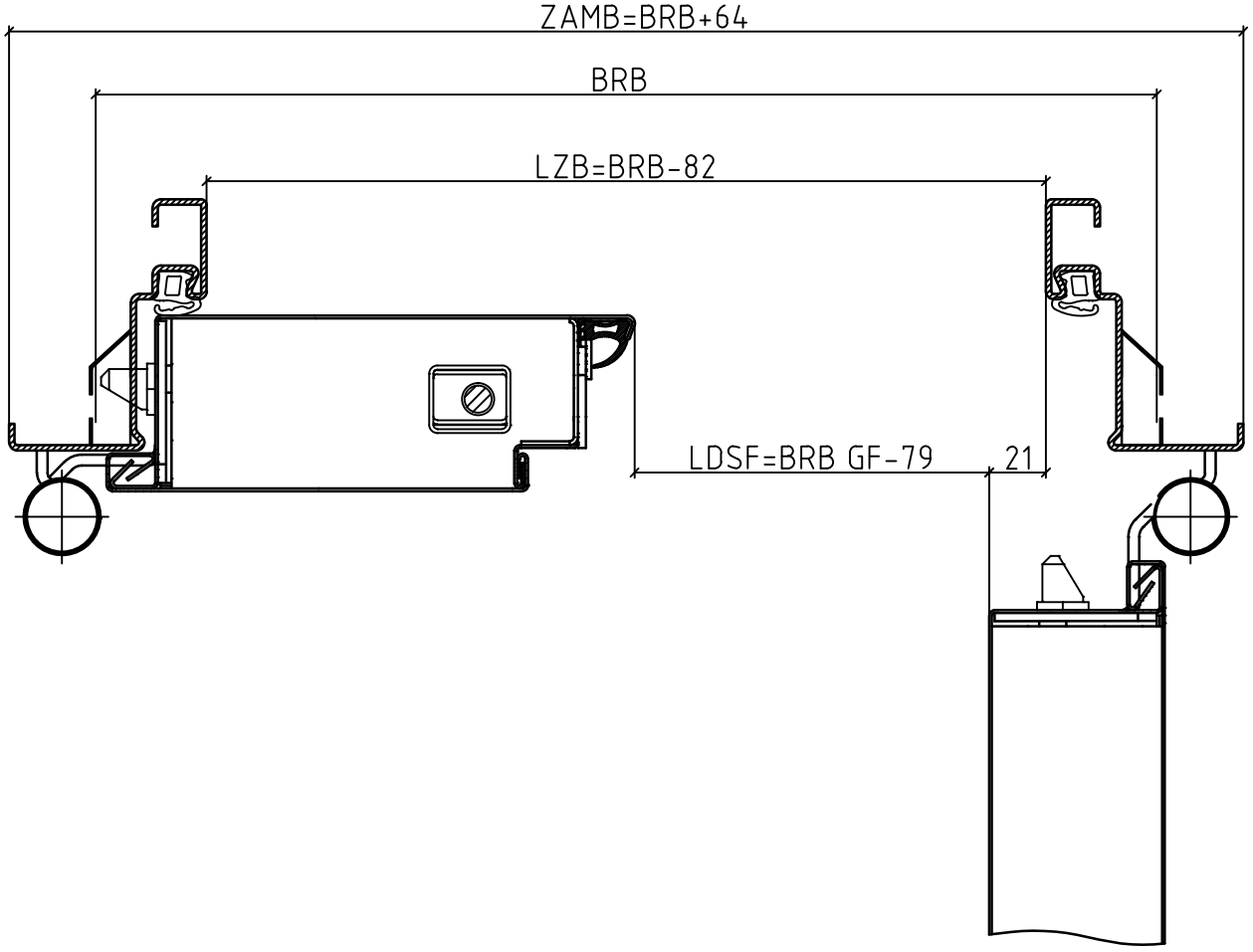

Zeichnung dient nur zur Information und unterliegt nicht dem Aenderungsdienst

Maßstab	Klasse	Stand	Zeichnungsnummer	Kapitel
1:1	-	2015	001290V00	II

HÖRMANN
Freisen
Bahnhofstraße 43
66629 Freisen

Stahl-/ FS-Abschluß OD
90° Flügelöffnung

2 Flg. OD DiFa, BZ1 56mm ZFM

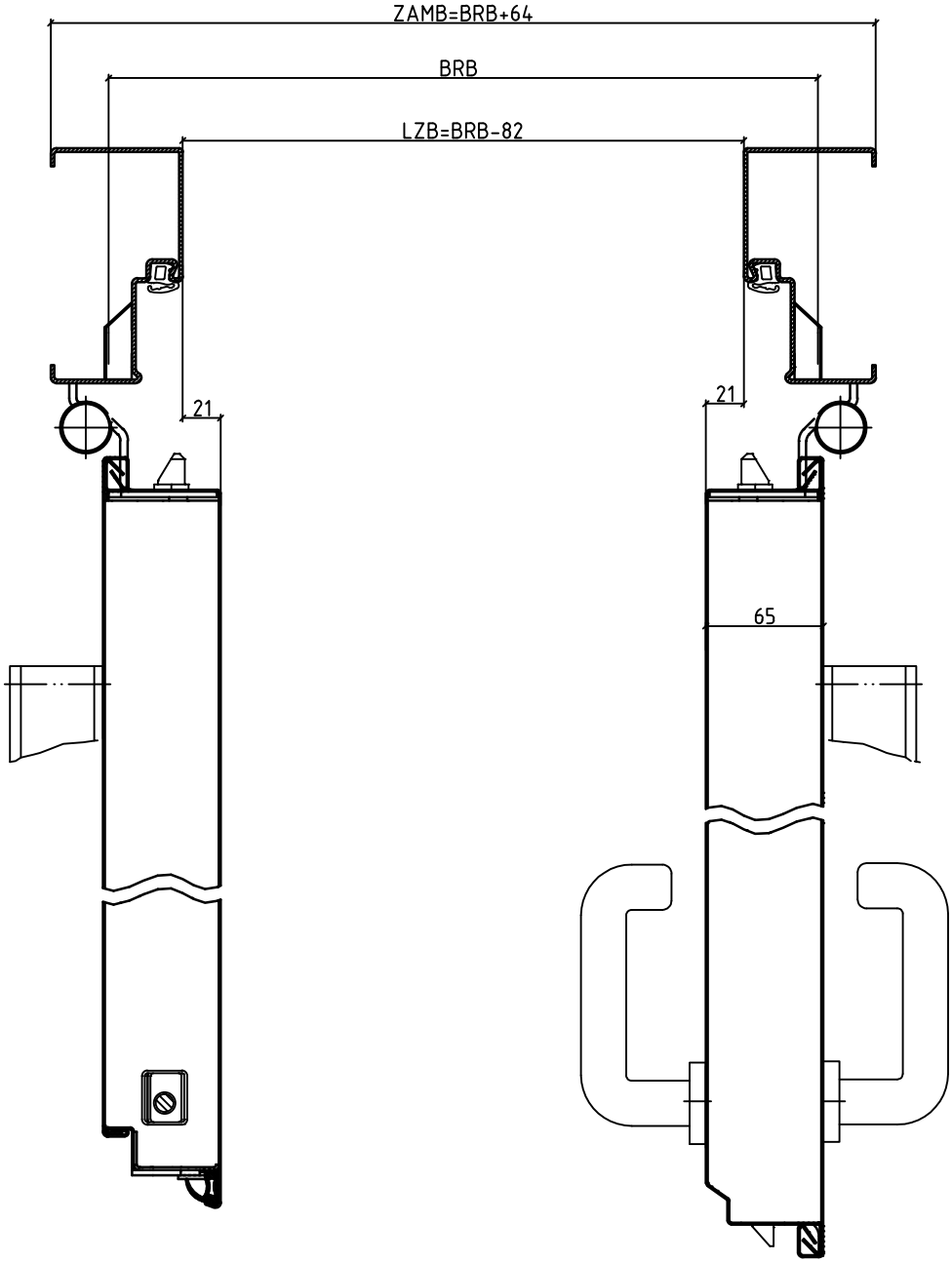

Zeichnung dient nur zur Information und unterliegt nicht dem Aenderungsdienst

Maßstab	Klasse	Stand	Zeichnungsnummer	Kapitel
1:1	-	2015	001089V00	II

HÖRMANN
Freisen
Bahnhofstraße 43
66629 Freisen

Stahl-/ FS-Abschluß OD

90° Flügelöffnung

2 Flg. OD DiFa, DFZ 56mm ZFM

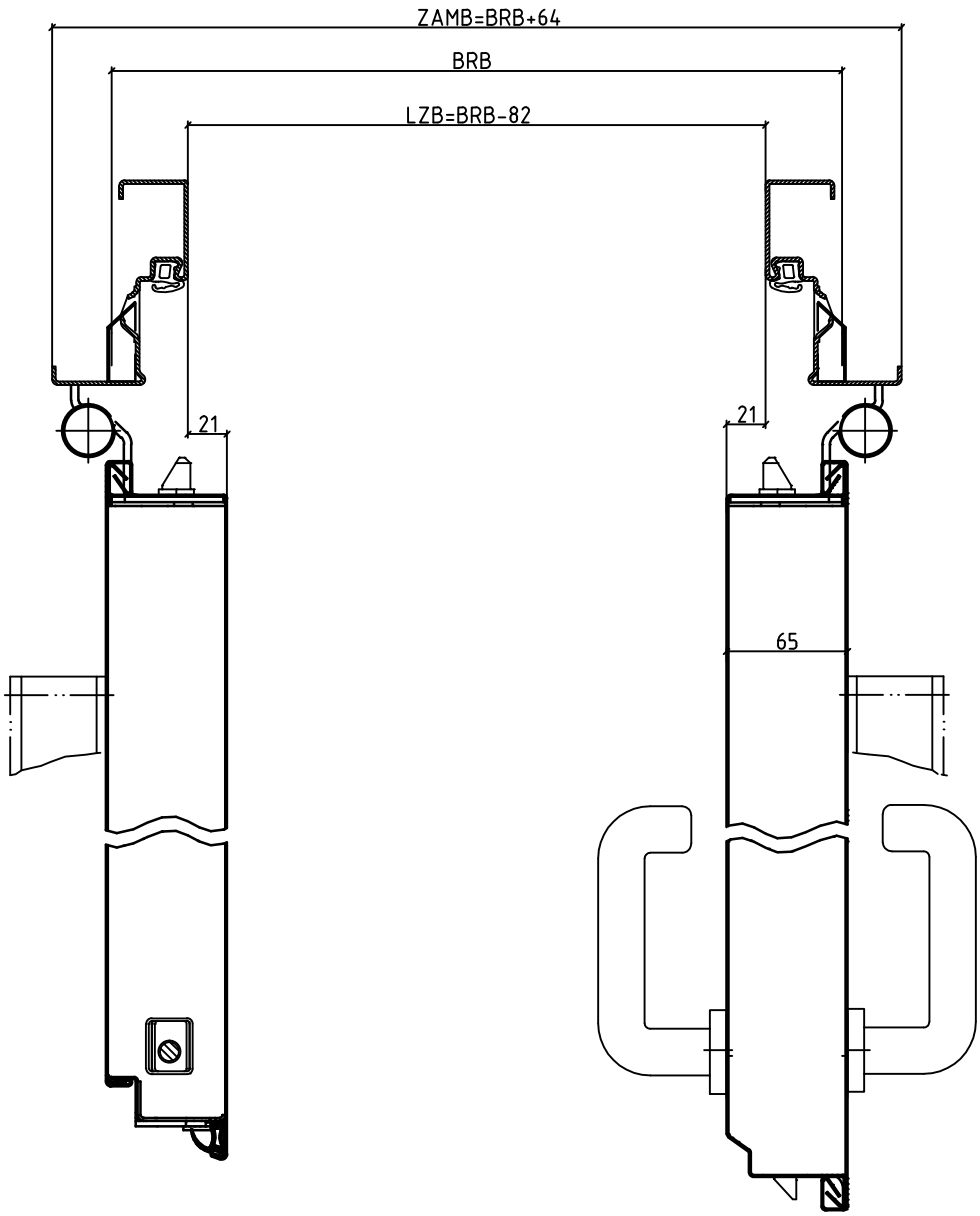

Zeichnung dient nur zur Information und unterliegt nicht dem Aenderungsdienst

Maßstab	Klasse	Stand	Zeichnungsnummer	Kapitel
1:1	-	2015	001090V00	II

HÖRMANN
Freisen
Bahnhofstraße 43
66629 Freisen

Stahl-/ FS-Abschluß OD
90° Flügelöffnung

2 Flg. OD DiFa, EZ 56mm ZFM

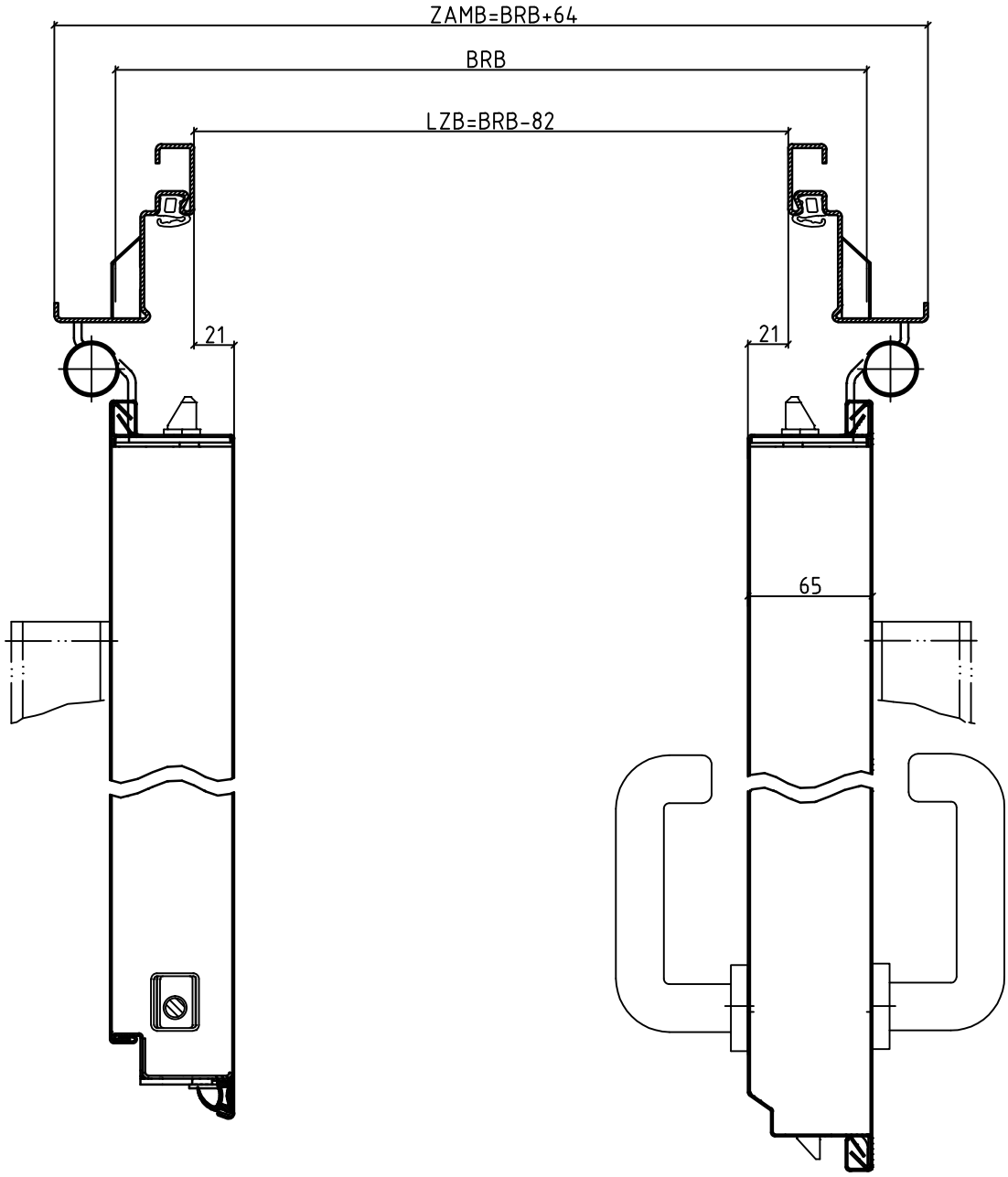

Zeichnung dient nur zur Information und unterliegt nicht dem Aenderungsdienst

Maßstab	Klasse	Stand	Zeichnungsnummer	Kapitel
1:1	-	2015	001087V00	II

HÖRMANN
Freisen
Bahnhofstraße 43
66629 Freisen

Stahl-/ FS-Abschluß OD
90° Flügelöffnung

2 Flg. OD DiFa, UZ 56mm ZFM

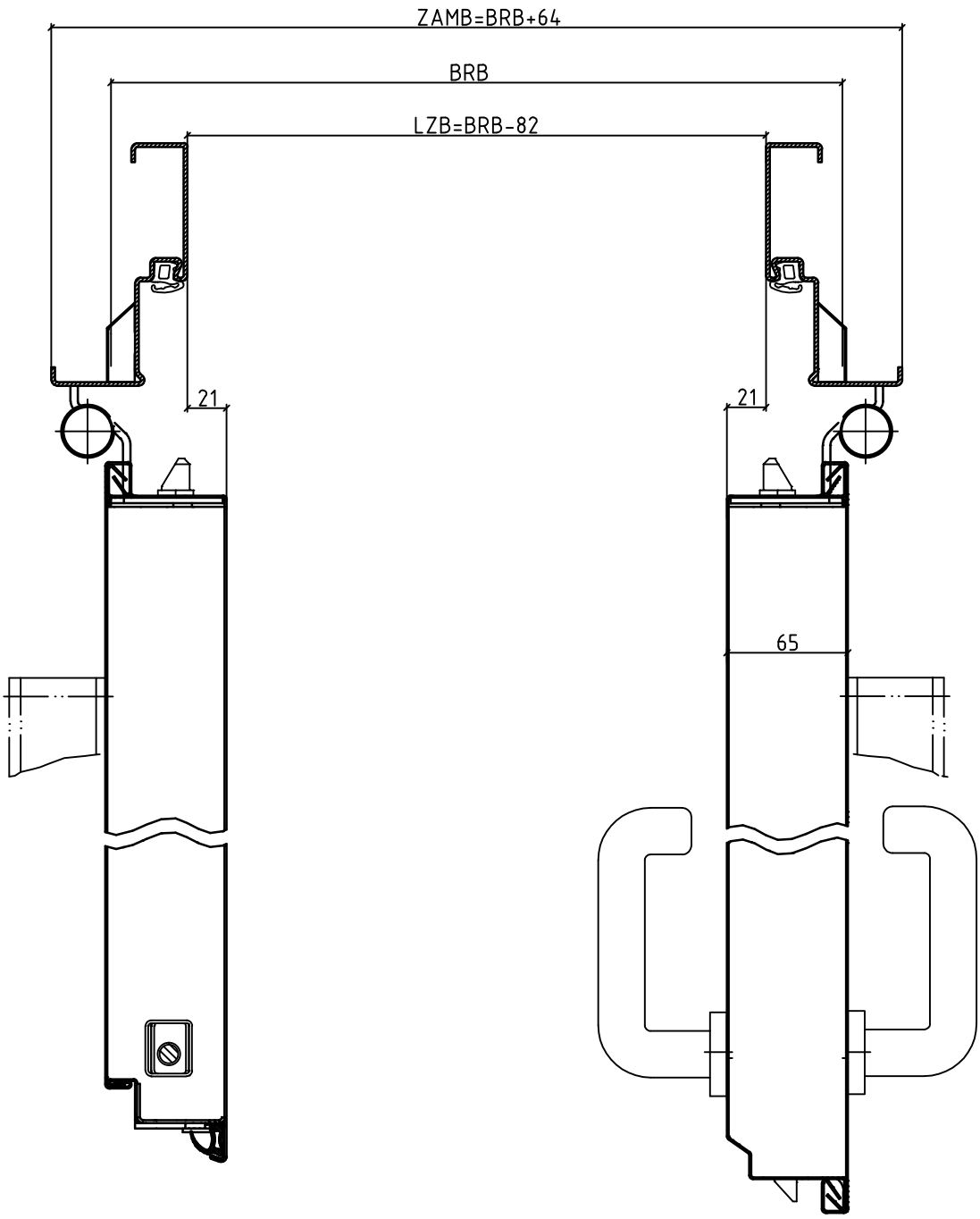

Zeichnung dient nur zur Information und unterliegt nicht dem Aenderungsdienst

Maßstab	Klasse	Stand	Zeichnungsnummer	Kapitel
1:1	-	2015	001088V00	II

Zeichnung dient nur zur Information und
unterliegt nicht dem Aenderungsdienst

HÖRMANN
Freisen

Bahnhofstraße 43
66629 Freisen

Stahl-/FS Abschluß OD DiFa
Horizontalschnitt

2 Flg. OD DiFa, UZ 2SCH 76mm SBGS ZFM 56mm

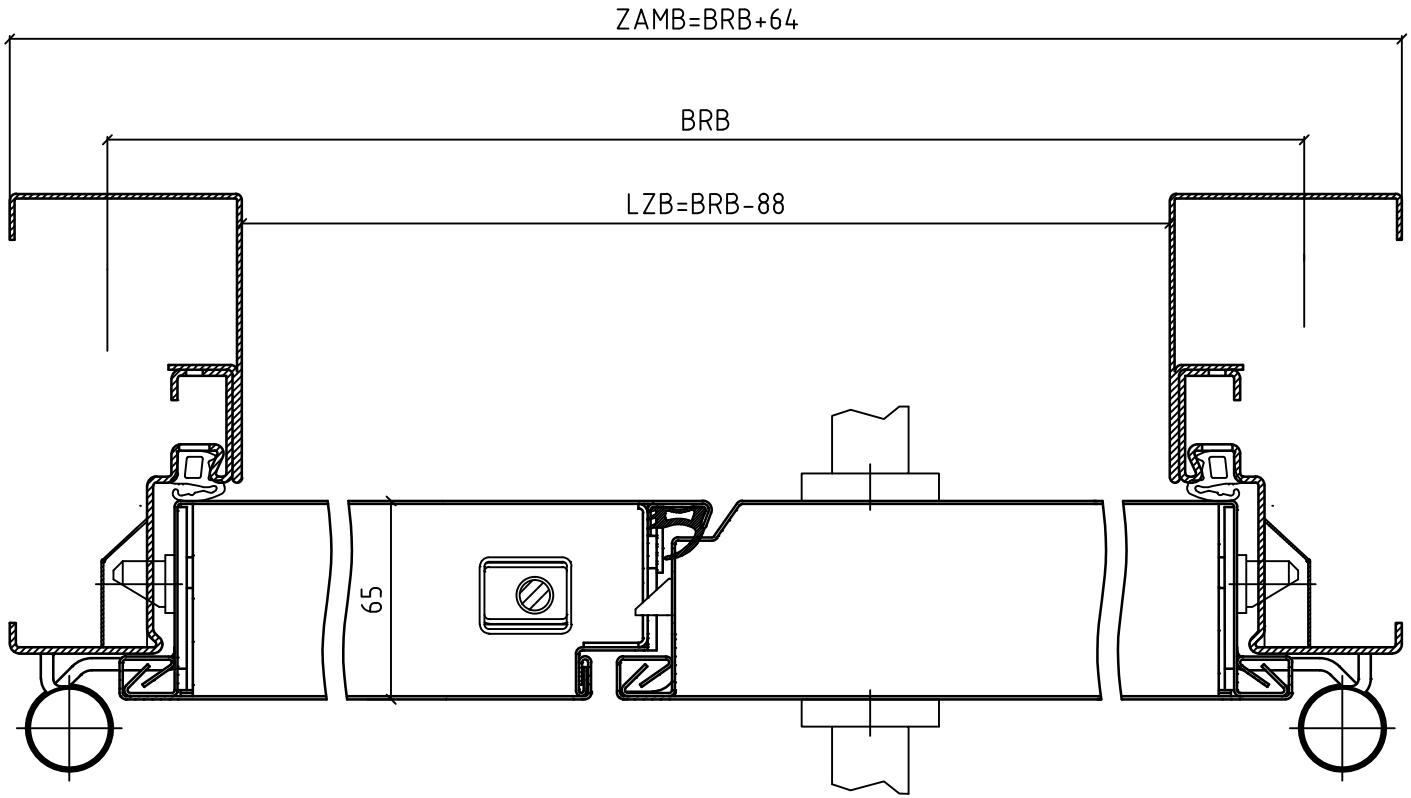

Maßstab	Klasse	Stand	Zeichnungsnummer	Kapitel
1:1	-	2015	001098V00	II

Zeichnung dient nur zur Information und
unterliegt nicht dem Aenderungsdienst

HÖRMANN
Freisen

Bahnhofstraße 43
66629 Freisen

Stahl-/FS Abschluß OD DiFa
Horizontalschnitt

2 Flg. OD DiFa, BZ1 56mm ZFM

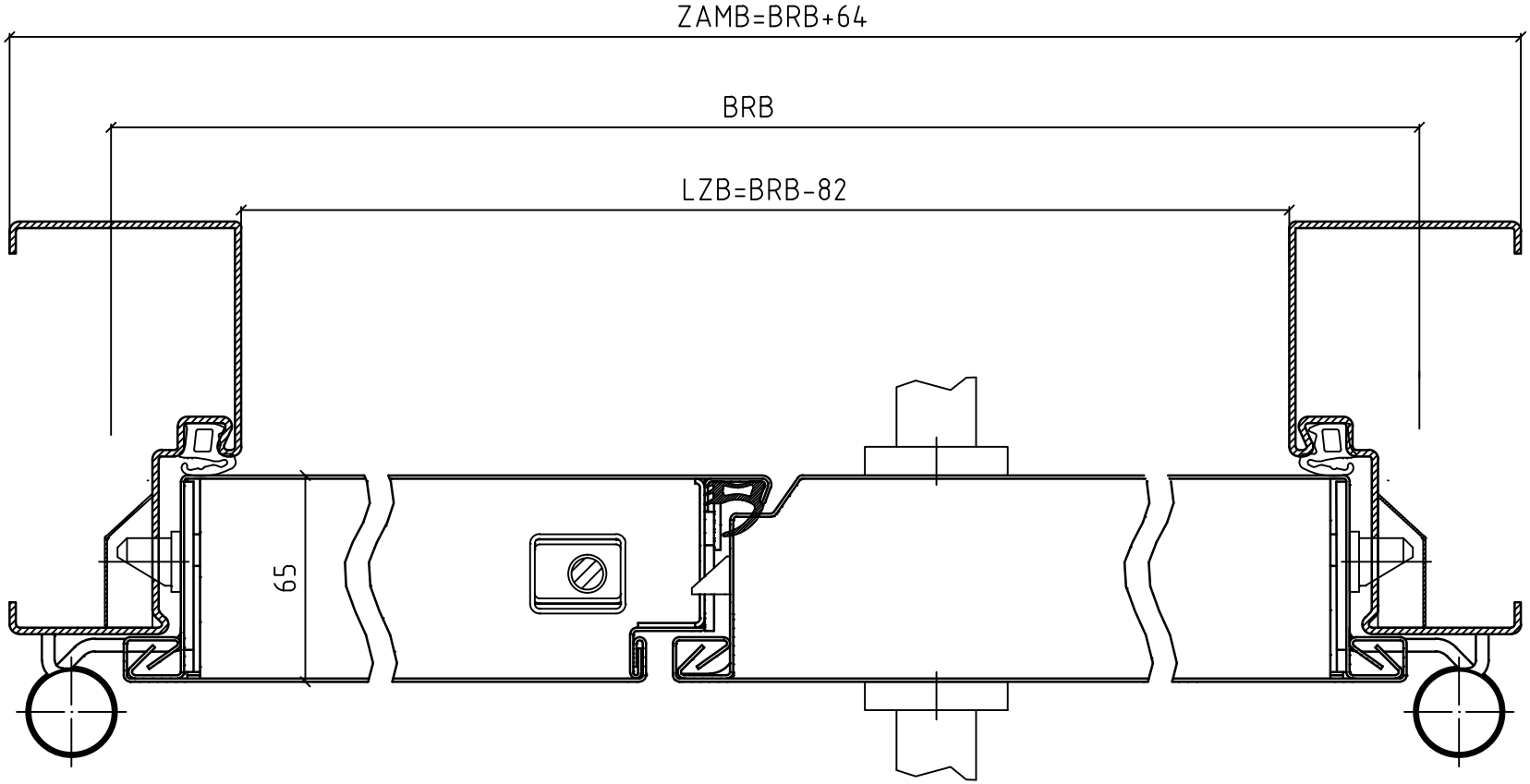

Maßstab	Klasse	Stand	Zeichnungsnummer	Kapitel
1:1	-	2015	001095V00	II

Zeichnung dient nur zur Information und
unterliegt nicht dem Aenderungsdienst

HÖRMANN
Freisen
Bahnhofstraße 43
66629 Freisen

Stahl-/FS Abschluß OD DiFa
Horizontalschnitt

2 Flg. OD DiFa, DFZ 56mm ZFM

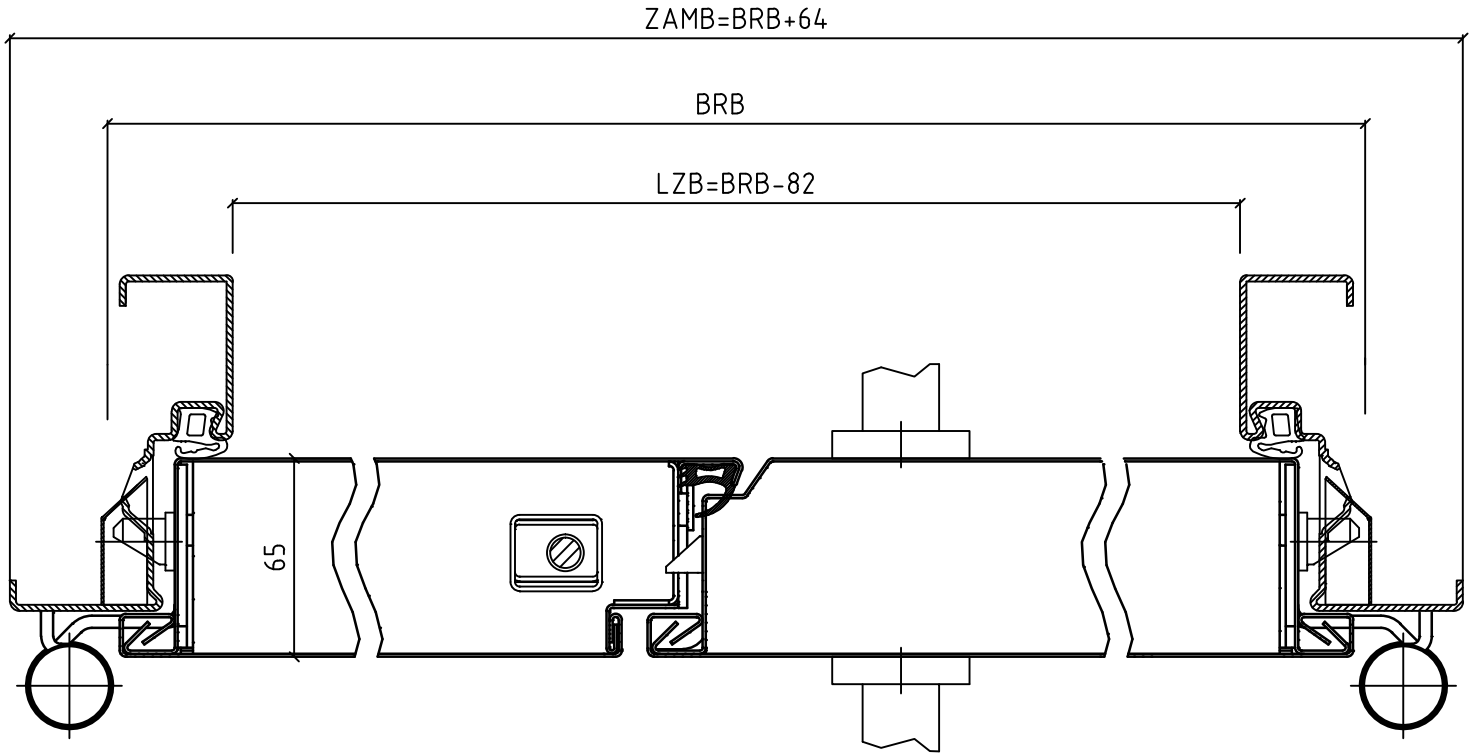

Maßstab	Klasse	Stand	Zeichnungsnummer	Kapitel
1:1	-	2015	001096V00	II

Zeichnung dient nur zur Information und
unterliegt nicht dem Aenderungsdienst

HÖRMANN
Freisen

Bahnhofstraße 43
66629 Freisen

Stahl-/FS Abschluß OD DiFa
Horizontalschnitt

2 Flg. OD DiFa, EZ 56mm ZFM

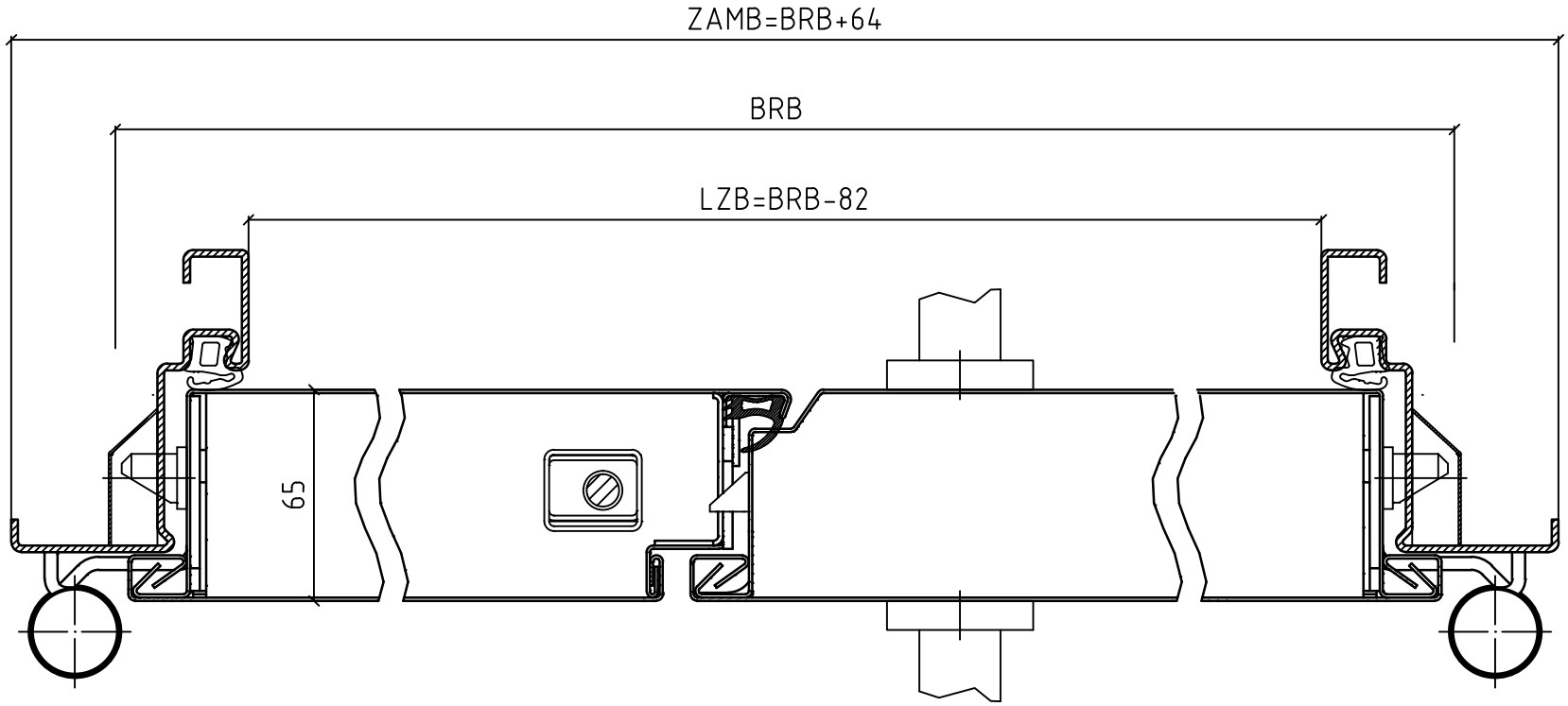

Maßstab	Klasse	Stand	Zeichnungsnummer	Kapitel
1:1	-	2015	001093V00	II

Zeichnung dient nur zur Information und
unterliegt nicht dem Aenderungsdienst

HÖRMANN
Freisen

Bahnhofstraße 43
66629 Freisen

Stahl-/FS Abschluß OD DiFa
Horizontalschnitt

2 Flg. OD DiFa, UZ 56mm ZFM

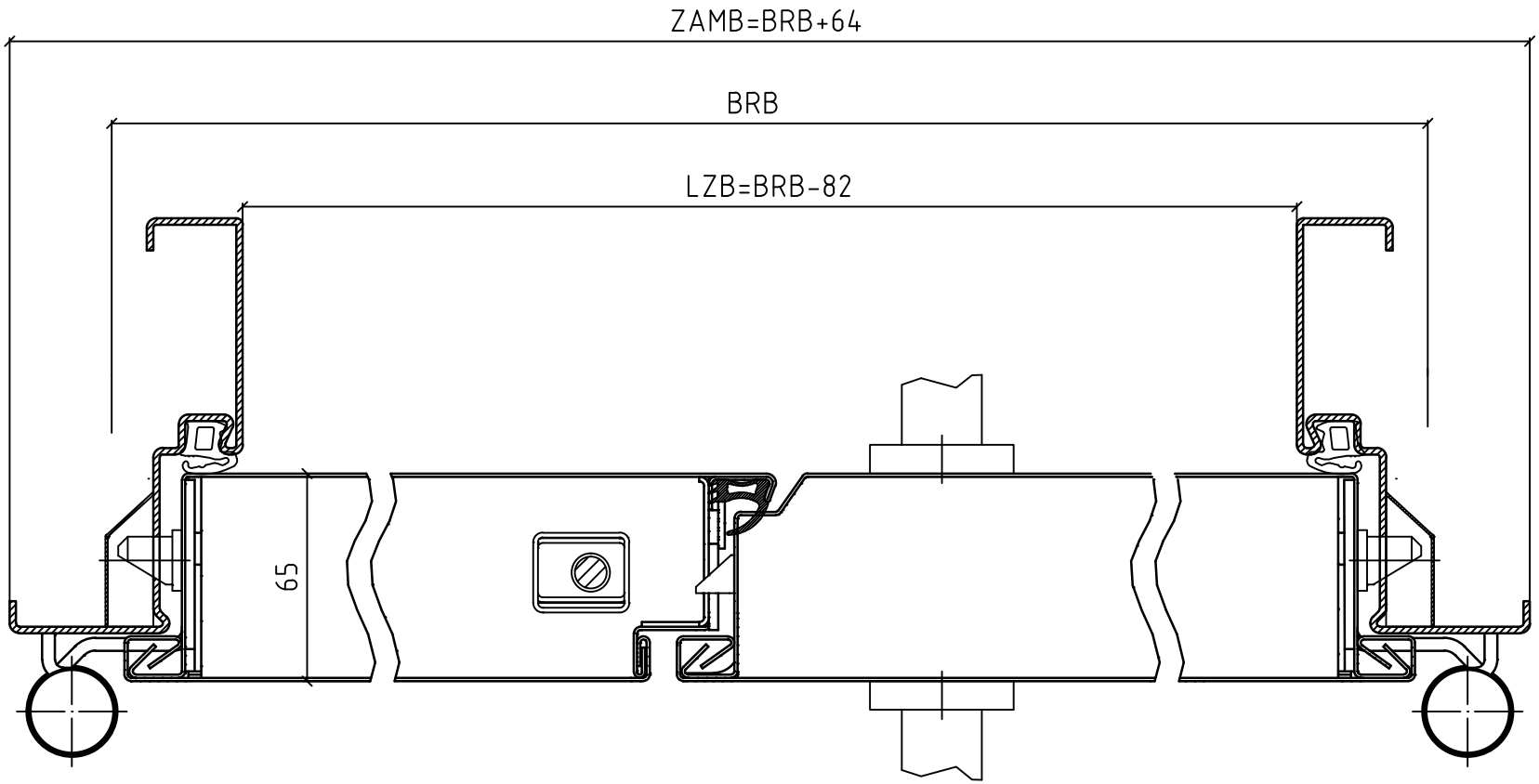

Maßstab	Klasse	Stand	Zeichnungsnummer	Kapitel
1:1	-	2015	001094V00	II

HÖRMANN
Freisen
Bahnhofstraße 43
66629 Freisen

Stahl-/ FS-Abschluß OD
Vertikalschnitt

2 Flg. OD DiFa, UZ 2SCH 76mm SBGS ZFM 56mm

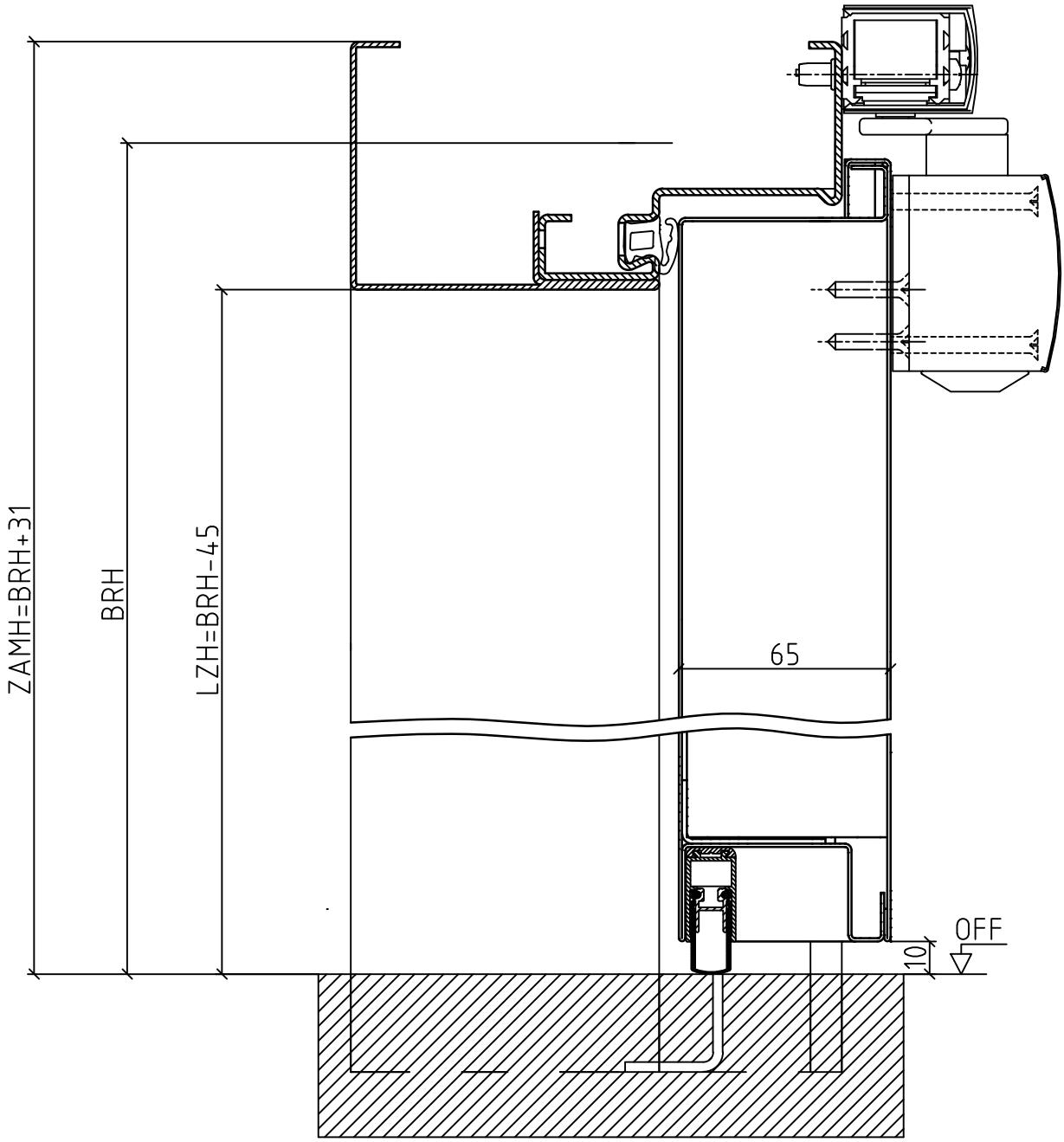

Zeichnung dient nur zur Information und unterliegt nicht dem Aenderungsdienst

Maßstab	Klasse	Stand	Zeichnungsnummer	Kapitel
1:1	-	2015	001104V00	II

HÖRMANN
Freisen
Bahnhofstraße 43
66629 Freisen

Stahl-/ FS-Abschluß OD
Vertikalschnitt

HÖRMANN

2 Flg. OD DiFa, BZ1 56mm ZFM

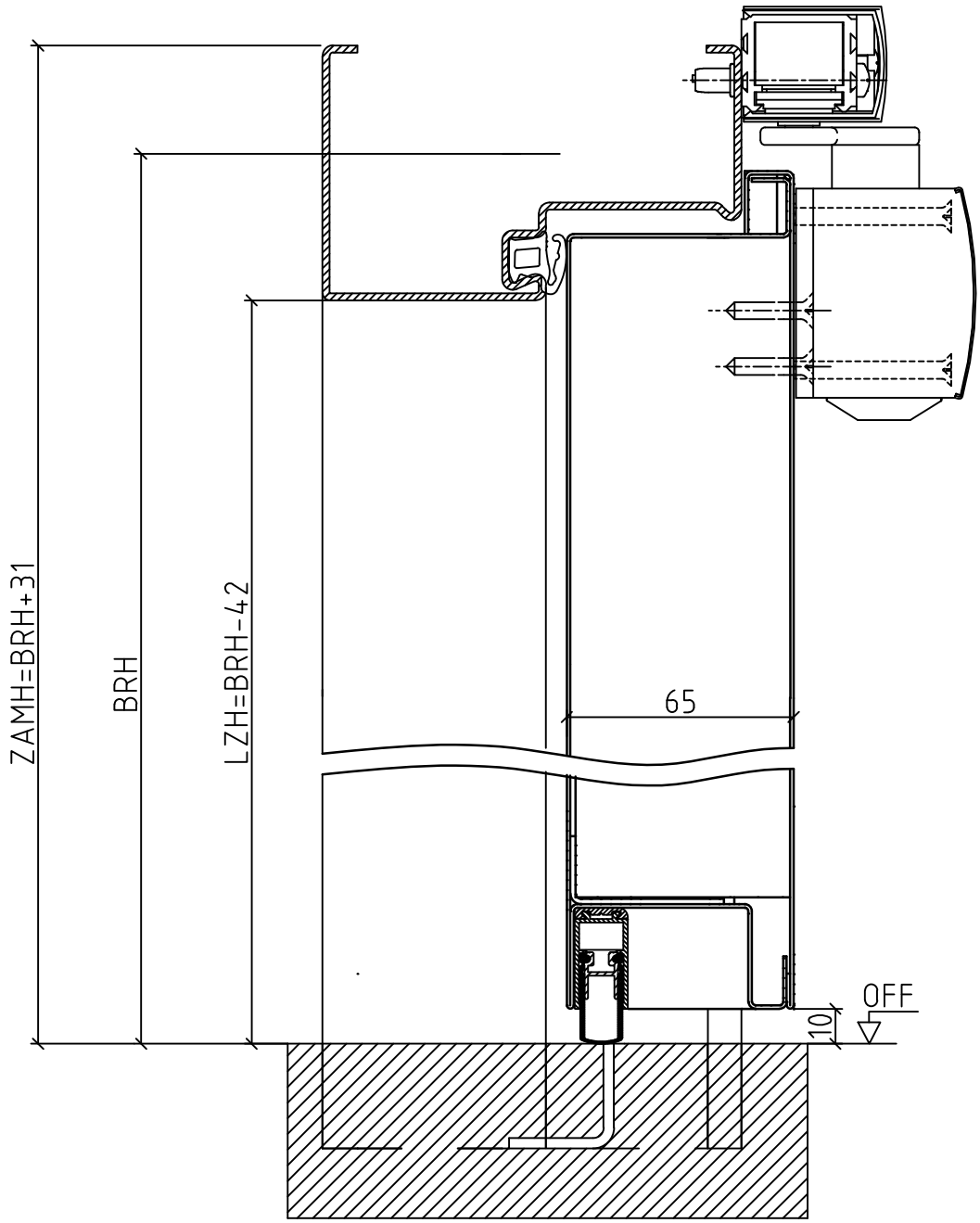

Zeichnung dient nur zur Information und unterliegt nicht dem Aenderungsdienst

Maßstab	Klasse	Stand	Zeichnungsnummer	Kapitel
1:1	-	2015	001101V00	II

HÖRMANN
Freisen
Bahnhofstraße 43
66629 Freisen

Stahl-/ FS-Abschluß OD
Vertikalschnitt

HÖRMANN

2 Flg. OD DiFa, DFZ 56mm ZFM

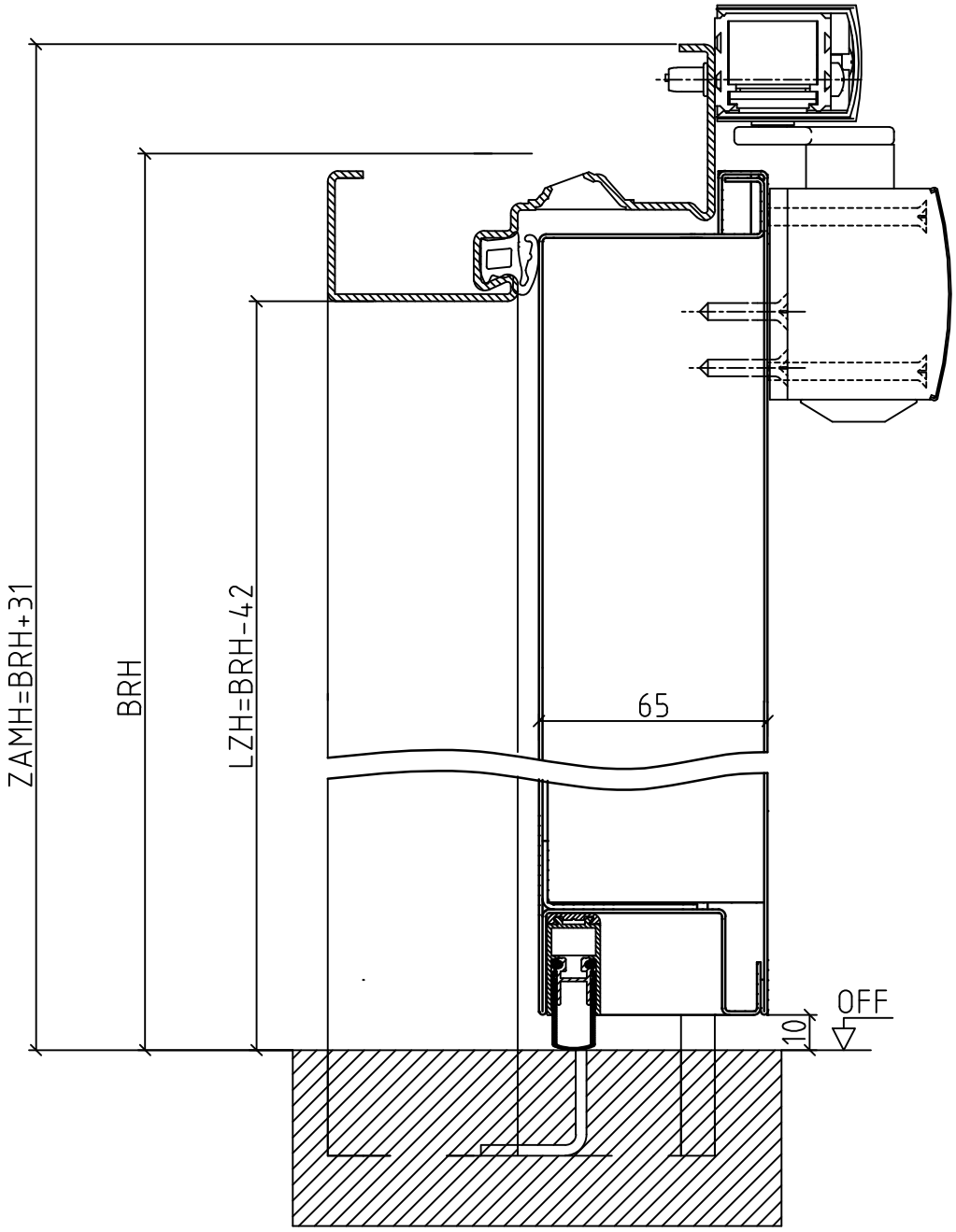

Zeichnung dient nur zur Information und unterliegt nicht dem Aenderungsdienst

Maßstab	Klasse	Stand	Zeichnungsnummer	Kapitel
1:1	-	2015	001102V00	II

HÖRMANN
Freisen
Bahnhofstraße 43
66629 Freisen

Stahl-/ FS-Abschluß OD
Vertikalschnitt

2 Flg. OD DiFa, EZ 56mm ZFM

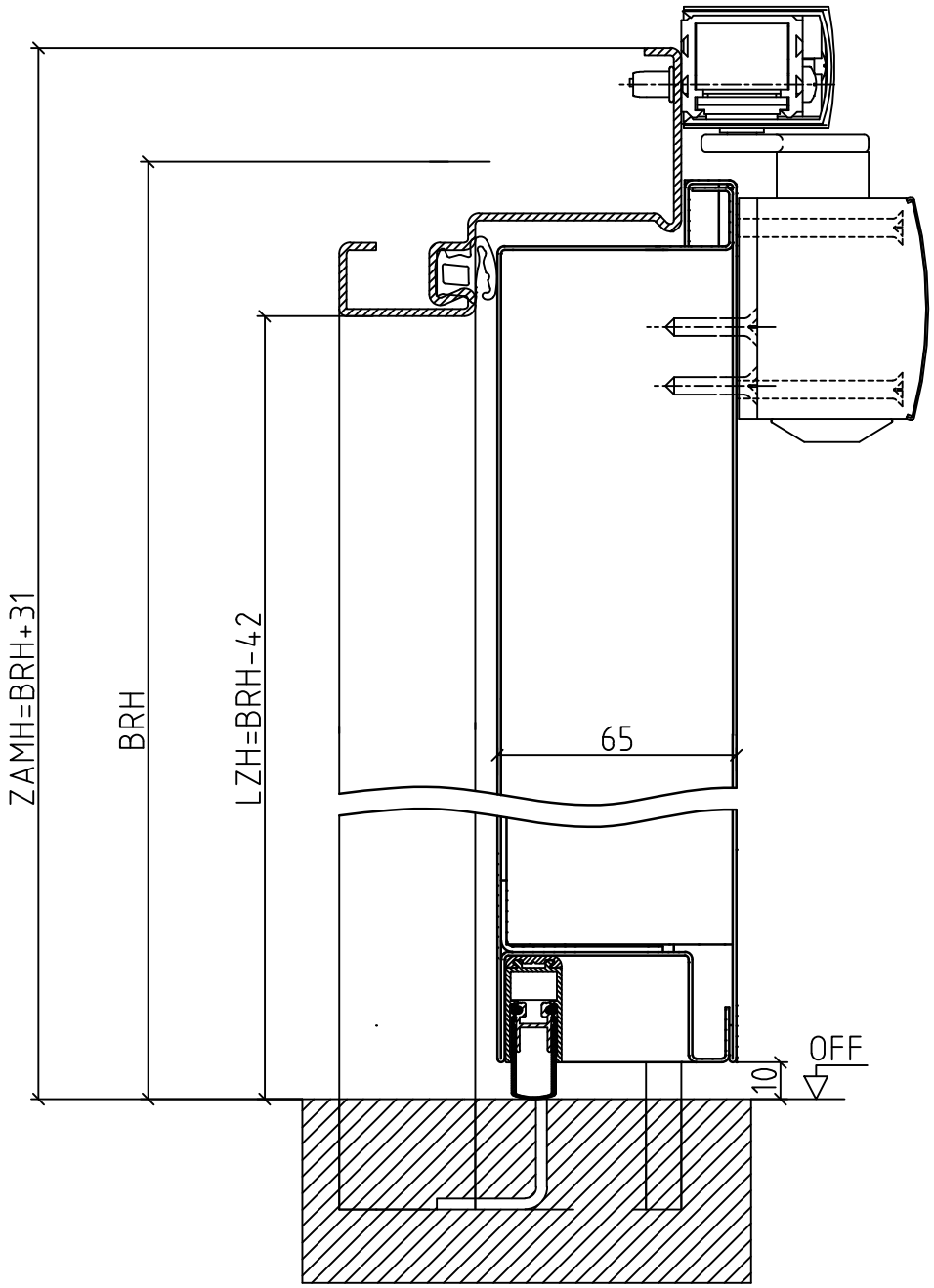

Zeichnung dient nur zur Information und unterliegt nicht dem Aenderungsdienst

Maßstab	Klasse	Stand	Zeichnungsnummer	Kapitel
1:1	-	2015	001099V00	II

HÖRMANN
Freisen
Bahnhofstraße 43
66629 Freisen

Stahl-/ FS-Abschluß OD
Vertikalschnitt

2 Flg. OD DiFa, UZ 56mm ZFM

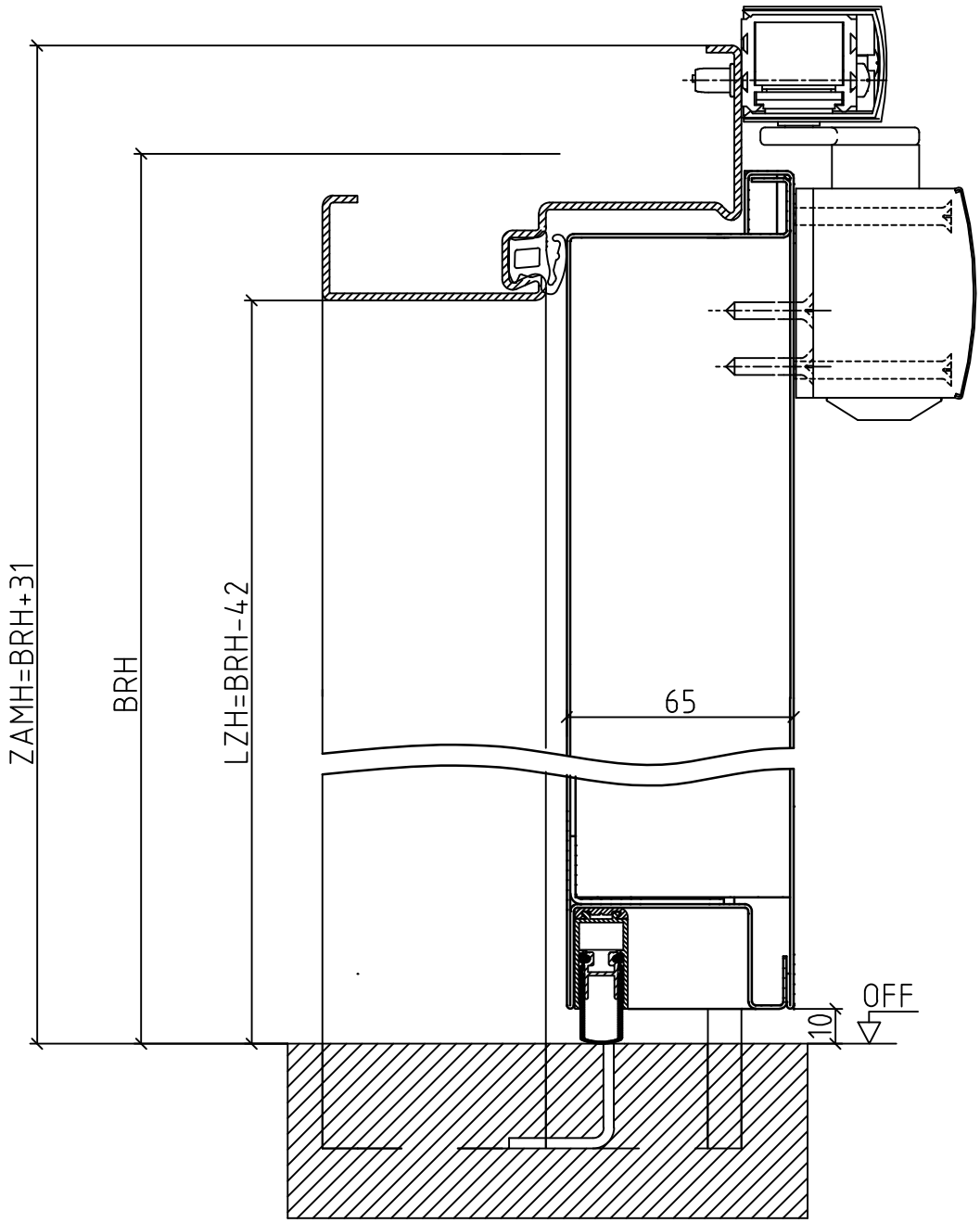

Zeichnung dient nur zur Information und unterliegt nicht dem Aenderungsdienst

Maßstab	Klasse	Stand	Zeichnungsnummer	Kapitel
1:1	-	2015	001100V00	II

HÖRMANN
Freisen
Bahnhofstraße 43
66629 Freisen

Stahl-/ FS-Abschluß OD DiFa
Bodenabschluß

HÖRMANN

AAPD

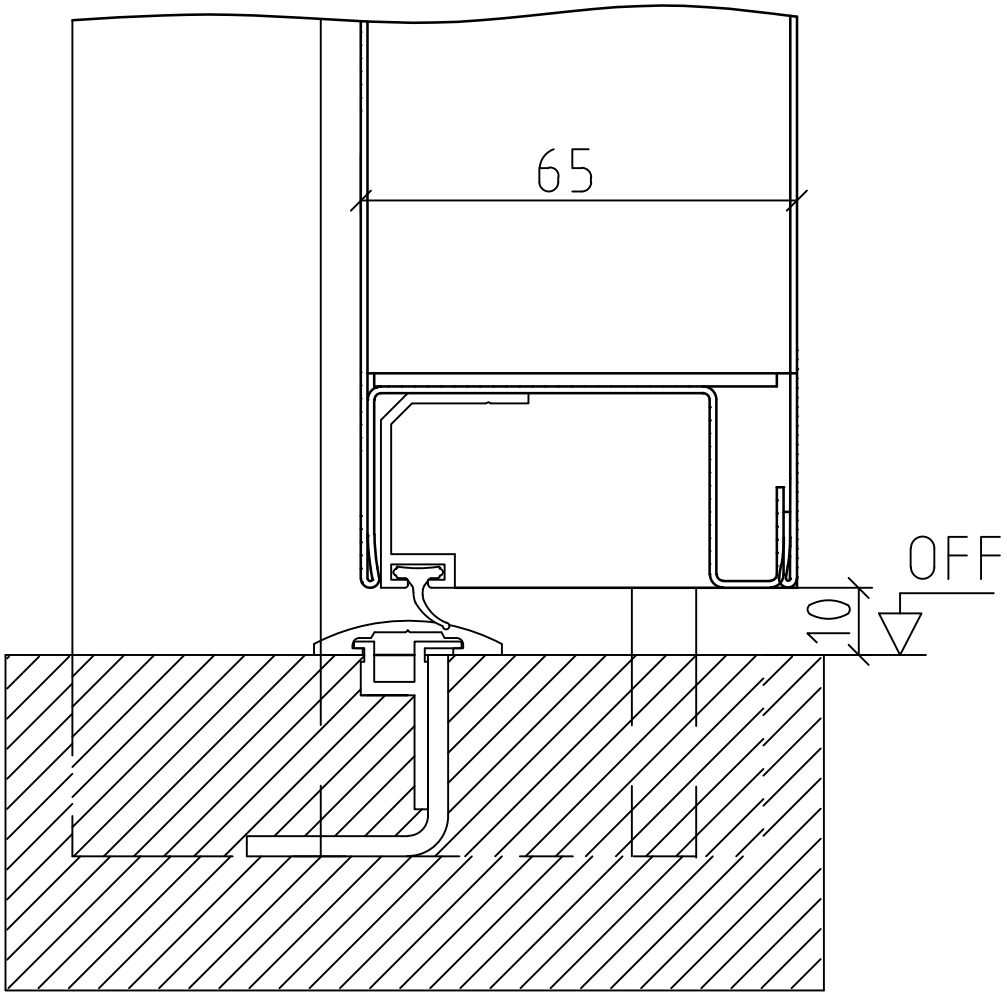

Zeichnung dient nur zur Information und unterliegt nicht dem Aenderungsdienst

Maßstab	Klasse	Stand	Zeichnungsnummer	Kapitel
1:1	-	2015	001169V00	II

HÖRMANN
Freisen
Bahnhofstraße 43
66629 Freisen

Stahl-/ FS-Abschluß OD DiFa
Bodenabschluß

HÖRMANN

ABS BD

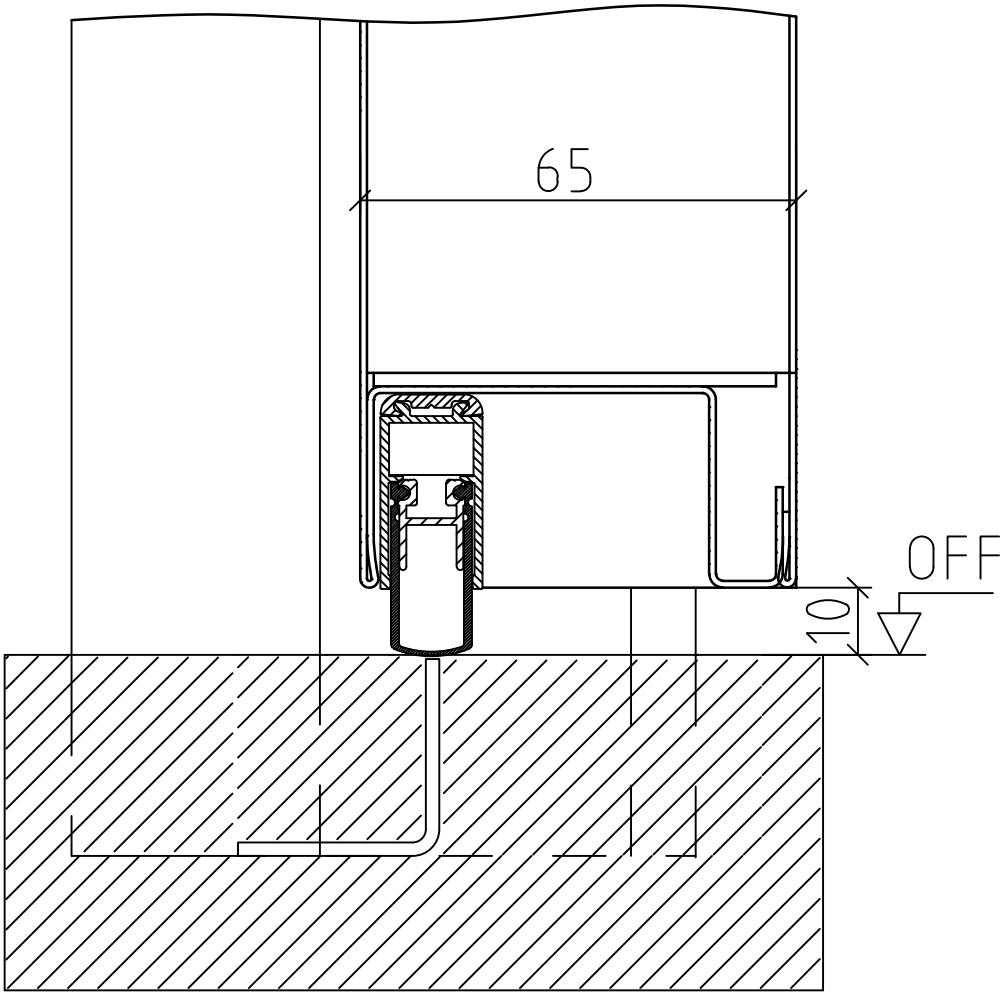

Zeichnung dient nur zur Information und unterliegt nicht dem Aenderungsdienst

Maßstab	Klasse	Stand	Zeichnungsnummer	Kapitel
1:1	-	2015	001118V00	II

HÖRMANN
Freisen
Bahnhofstraße 43
66629 Freisen

Stahl-/ FS-Abschluß OD DiFa
Bodenabschluß

HÖRMANN

AASD

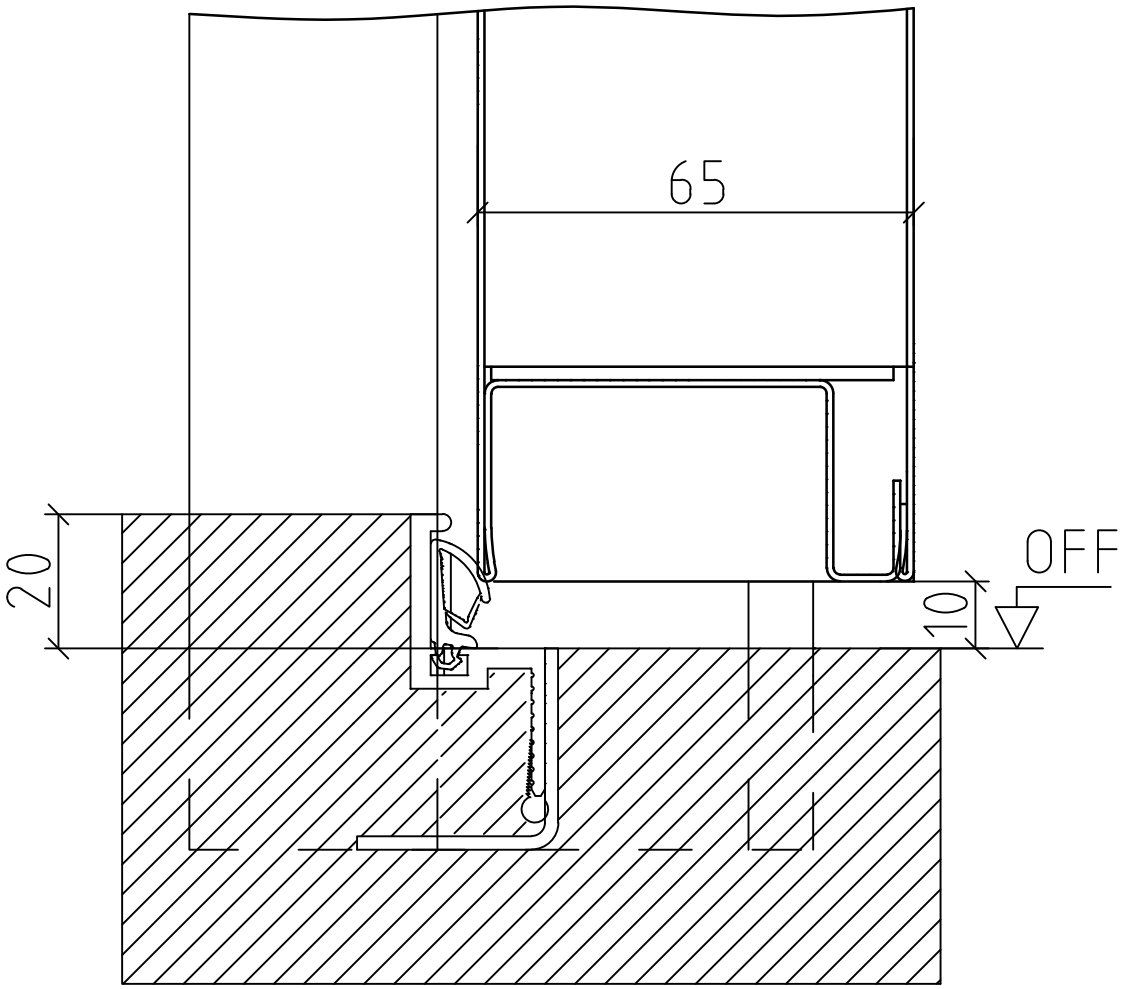

Zeichnung dient nur zur Information und unterliegt nicht dem Aenderungsdienst

Maßstab	Klasse	Stand	Zeichnungsnummer	Kapitel
1:1	-	2015	001119V00	II

HÖRMANN
Freisen
Bahnhofstraße 43
66629 Freisen

Stahl-/ FS-Abschluß OD DiFa
Bodenabschluß

HÖRMANN

SDGHSW

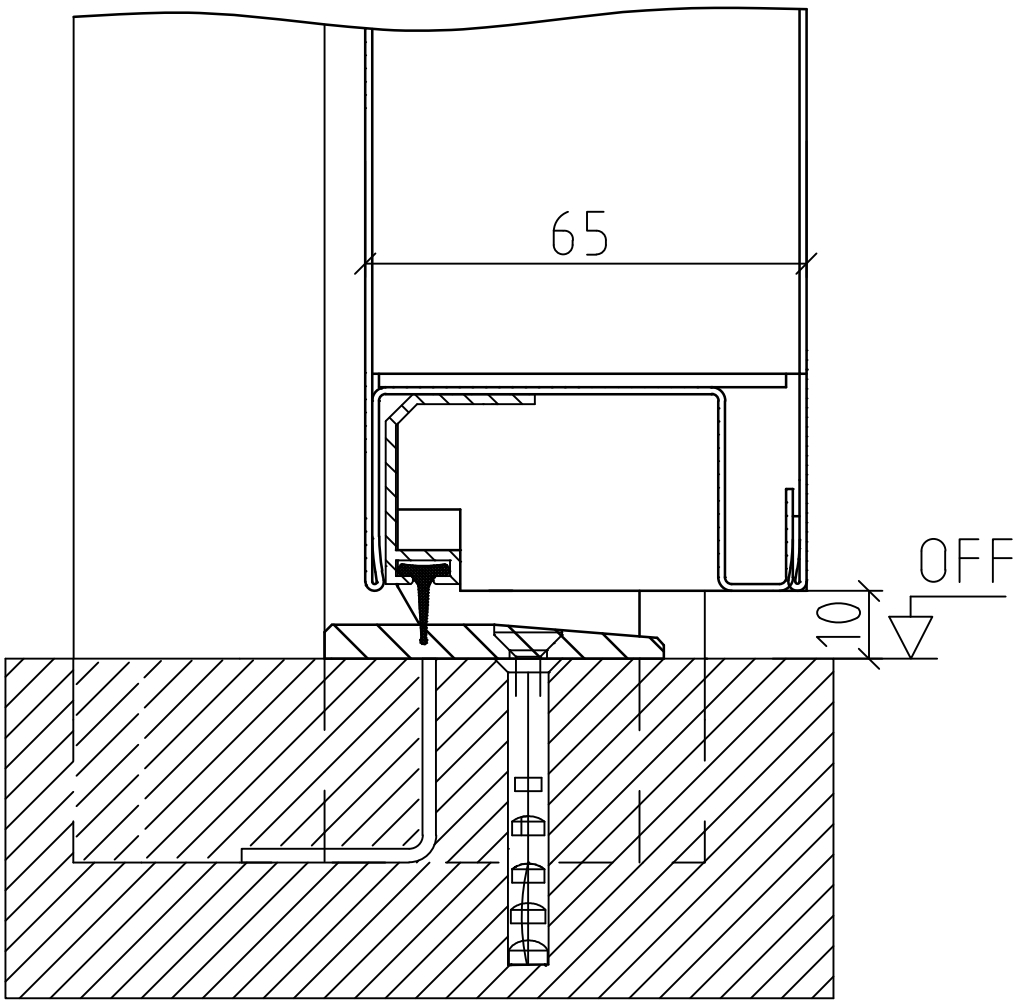

Zeichnung dient nur zur Information und unterliegt nicht dem Aenderungsdienst

Maßstab	Klasse	Stand	Zeichnungsnummer	Kapitel
1:1	-	2015	001120V00	II

HÖRMANN
Freisen
Bahnhofstraße 43
66629 Freisen

Stahl-/ FS-Abschluß OD
GEZE 5000 L- ISM BGS

HÖRMANN

BZ1 56mm ZFM, ZT2 BGS

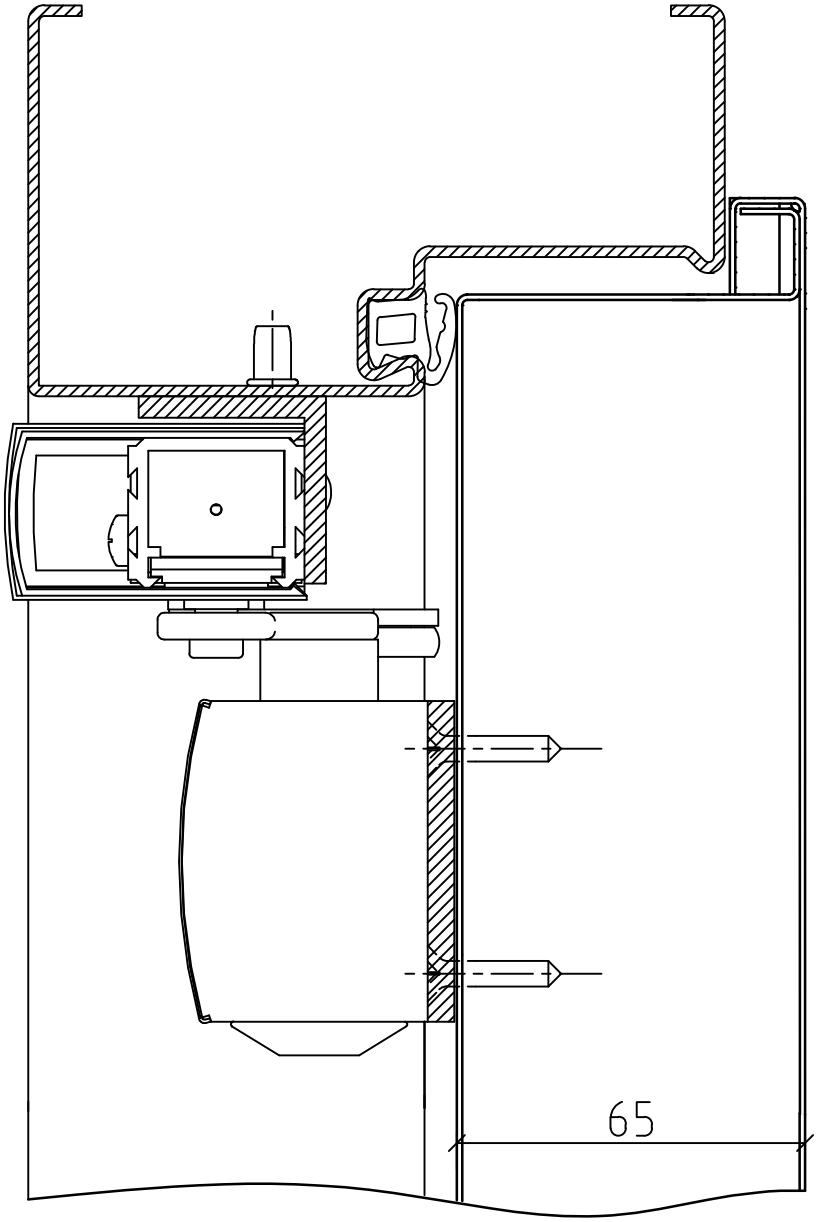

Zeichnung dient nur zur Information und unterliegt nicht dem Aenderungsdienst

Maßstab	Klasse	Stand	Zeichnungsnummer	Kapitel
1:1	-	2015	001173V00	II

HÖRMANN
Freisen
Bahnhofstraße 43
66629 Freisen

Stahl-/ FS-Abschluß OD

GEZE 5000 L-ISM BGS

HÖRMANN

EZ 56mm ZFM, ZT2 BGS

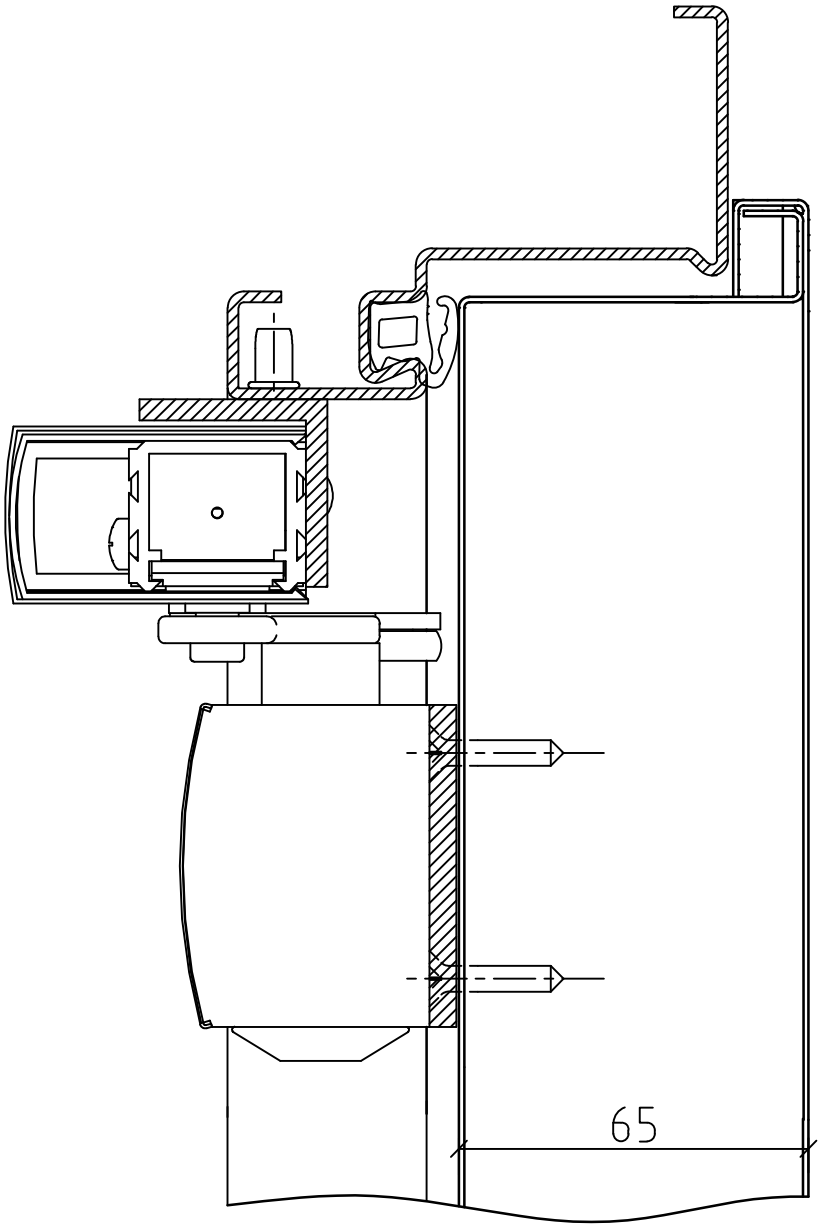

Zeichnung dient nur zur Information und unterliegt nicht dem Aenderungsdienst

Maßstab	Klasse	Stand	Zeichnungsnummer	Kapitel
1:1	-	2015	001115V00	II

HÖRMANN
Freisen
Bahnhofstraße 43
66629 Freisen

Stahl-/ FS-Abschluß OD

GEZE 5000 L- ISM BGS

HÖRMANN

UZ 56mm ZFM, ZT2 BGS

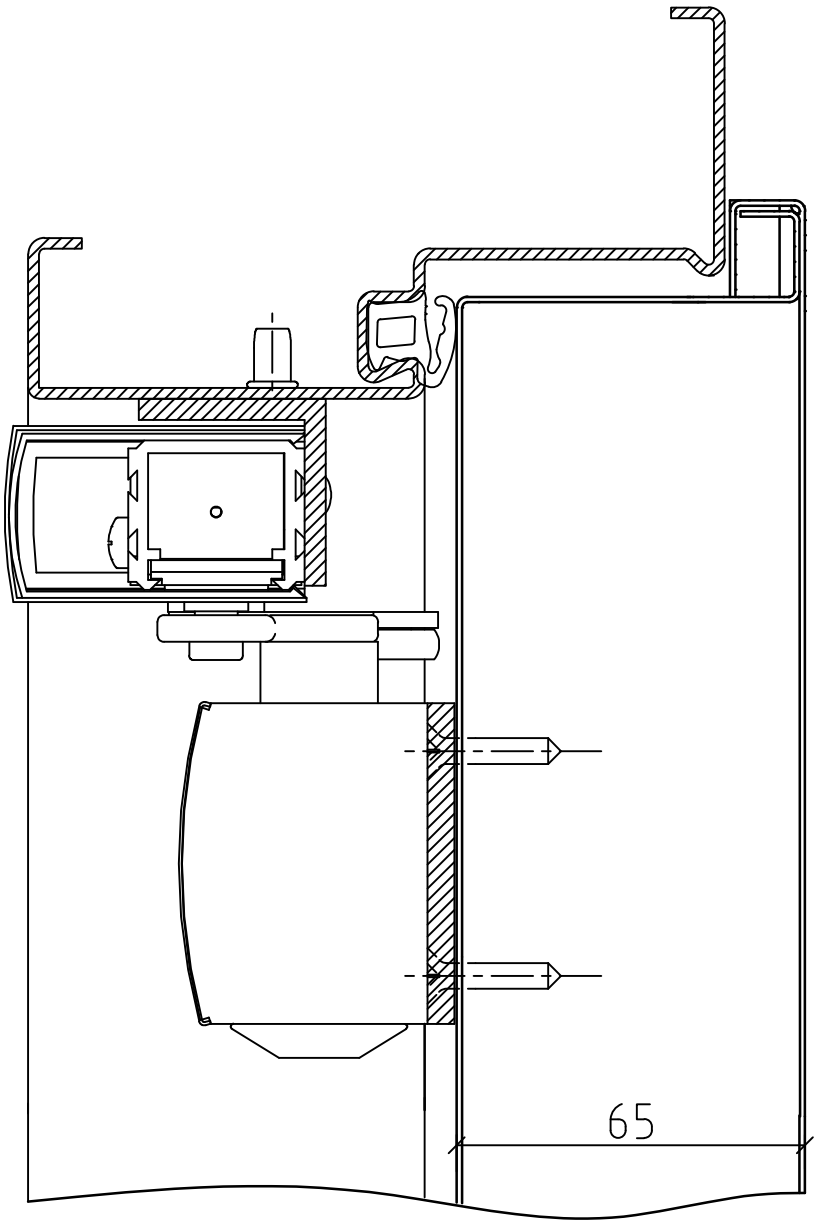

Zeichnung dient nur zur Information und unterliegt nicht dem Aenderungsdienst

Maßstab	Klasse	Stand	Zeichnungsnummer	Kapitel
1:1	-	2015	001116V00	II

HÖRMANN
Freisen
Bahnhofstraße 43
66629 Freisen

Stahl-/ FS-Abschluß OD
GEZE 5000 ISM BS

HÖRMANN

BZ1 56mm ZFM, ZT2 BS

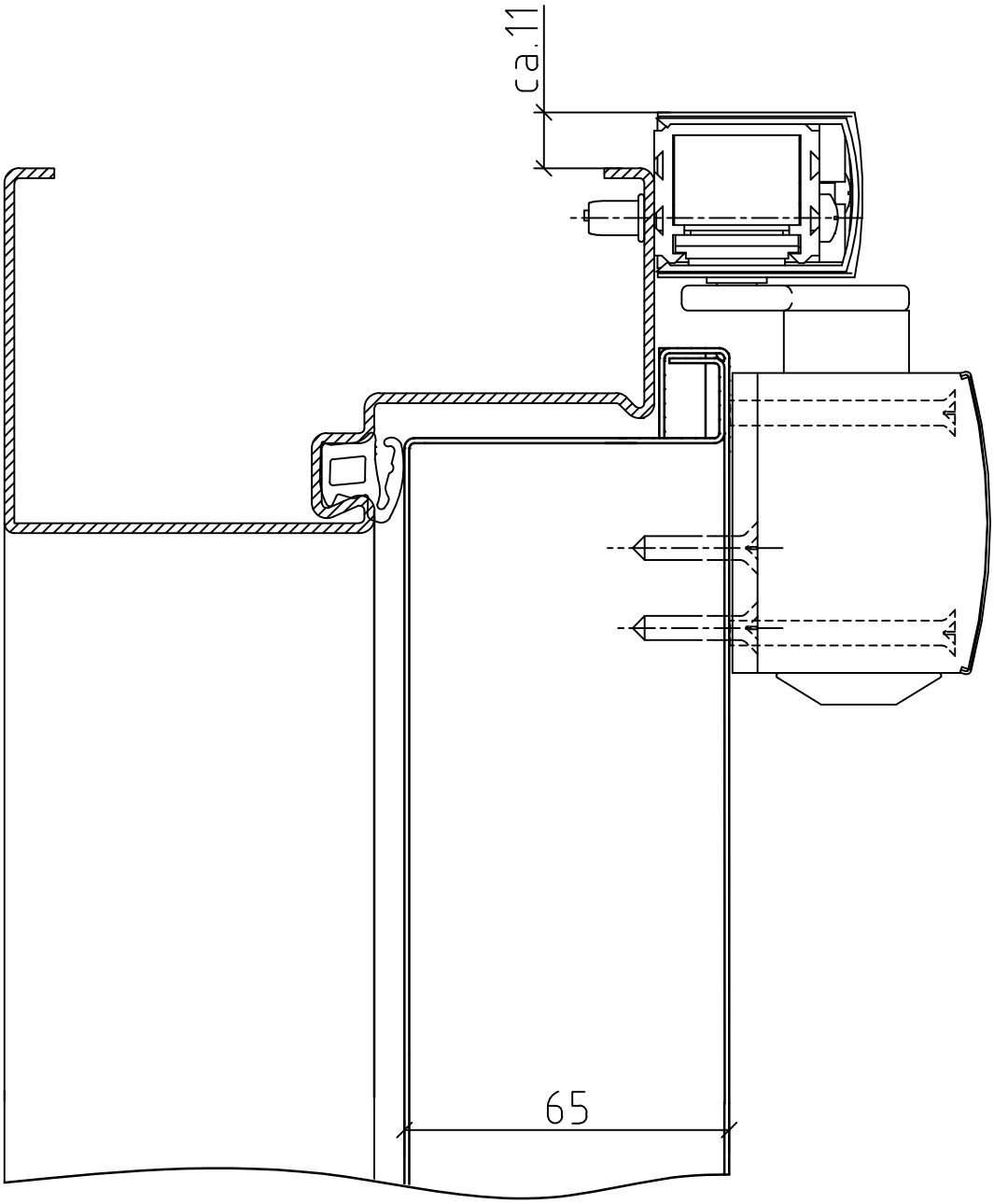

Zeichnung dient nur zur Information und unterliegt nicht dem Aenderungsdienst

Maßstab	Klasse	Stand	Zeichnungsnummer	Kapitel
1:1	-	2015	001172V00	II

HÖRMANN
Freisen
Bahnhofstraße 43
66629 Freisen

Stahl-/ FS-Abschluß OD
GEZE 5000 ISM BS

HÖRMANN

EZ 56mm ZFM, ZT2 BS

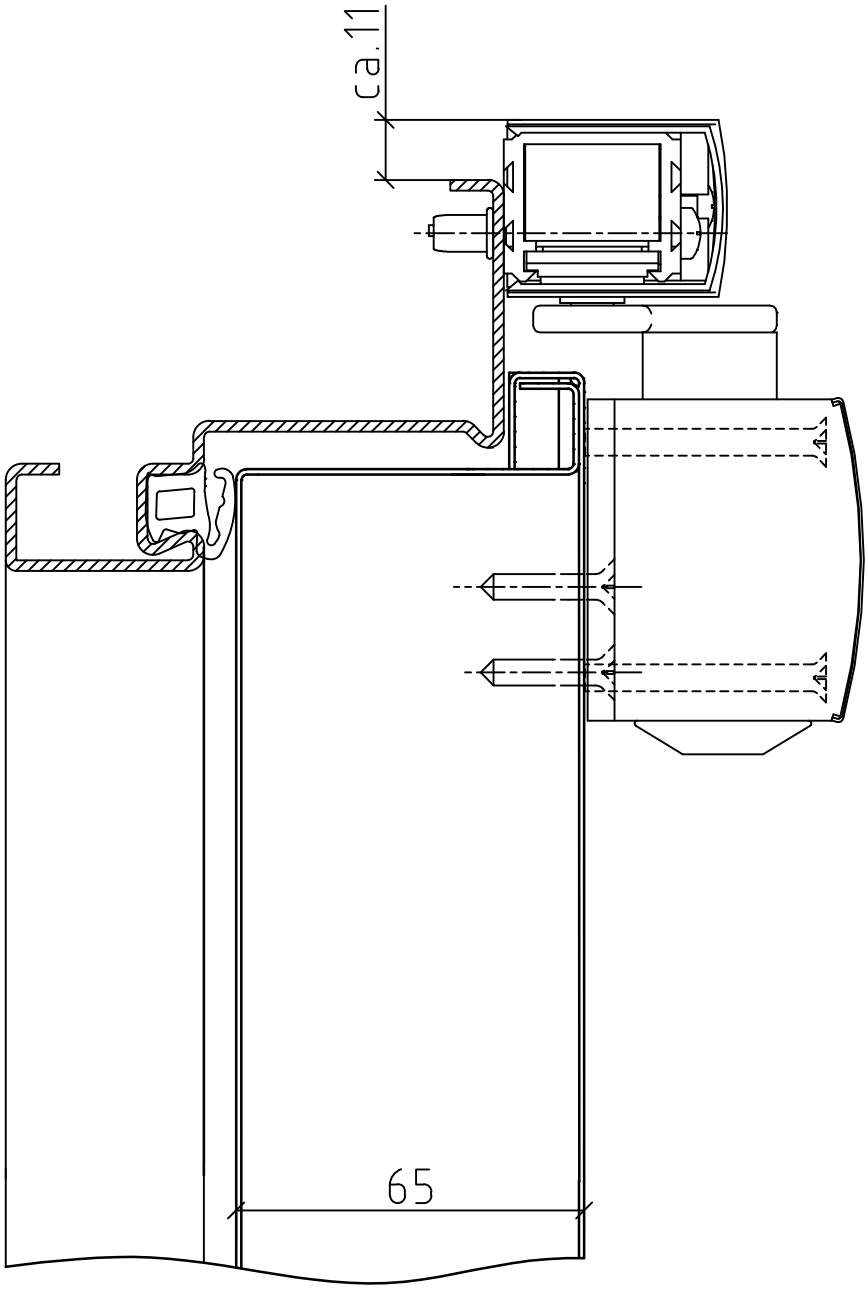

Zeichnung dient nur zur Information und unterliegt nicht dem Aenderungsdienst

Maßstab	Klasse	Stand	Zeichnungsnummer	Kapitel
1:1	-	2015	001112V00	II

HÖRMANN
Freisen
Bahnhofstraße 43
66629 Freisen

Stahl-/ FS-Abschluß OD
GEZE 5000 ISM BS

HÖRMANN

UZ 56mm ZFM, ZT2 BS

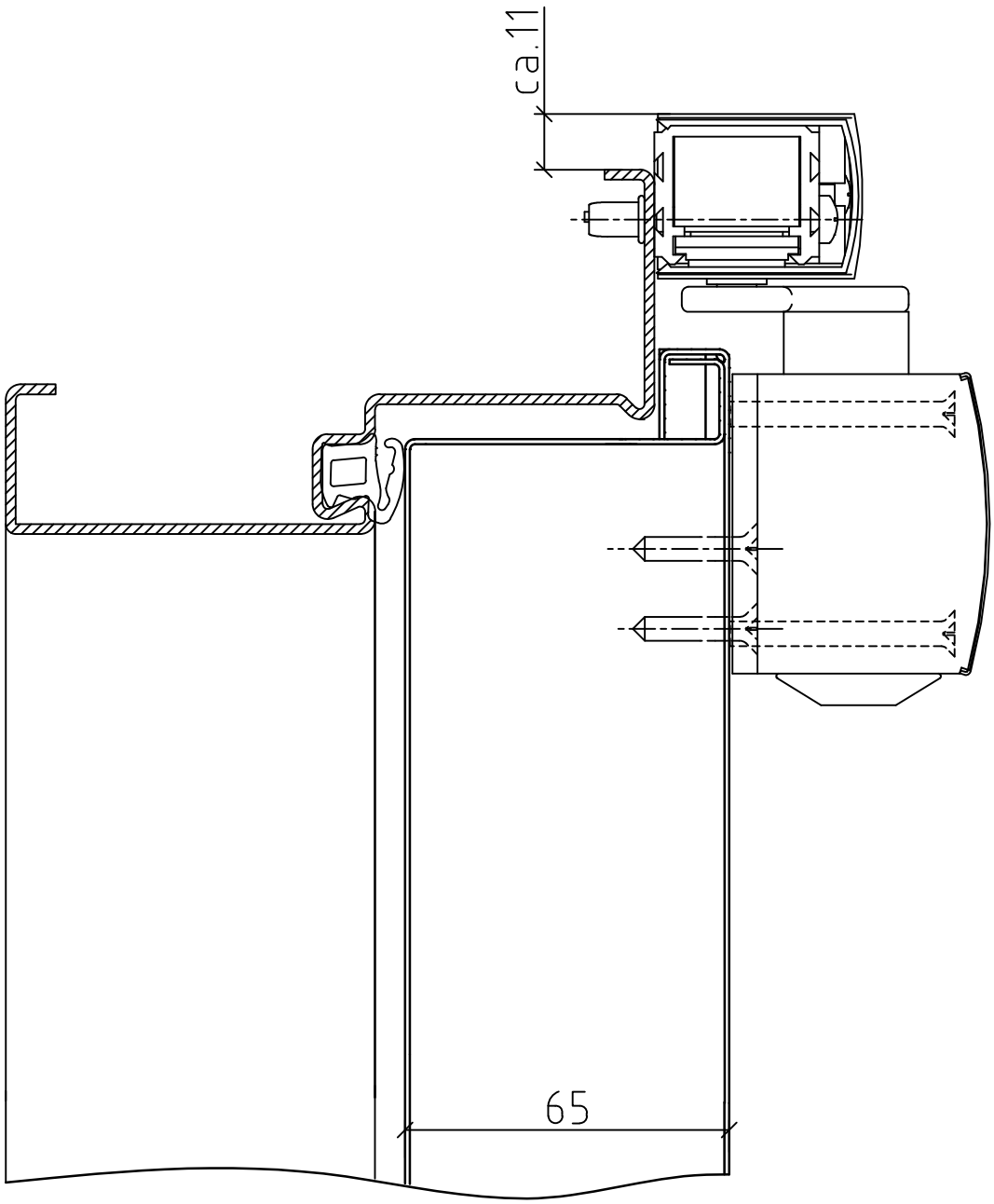

Zeichnung dient nur zur Information und unterliegt nicht dem Aenderungsdienst

Maßstab	Klasse	Stand	Zeichnungsnummer	Kapitel
1:1	-	2015	001113V00	II

HÖRMANN
Freisen
Bahnhofstraße 43
66629 Freisen

Stahl -/FS/RS-Abschluß
Wandanschluß

HÖRMANN

EiÖ, BZ1 ZFM 56mm

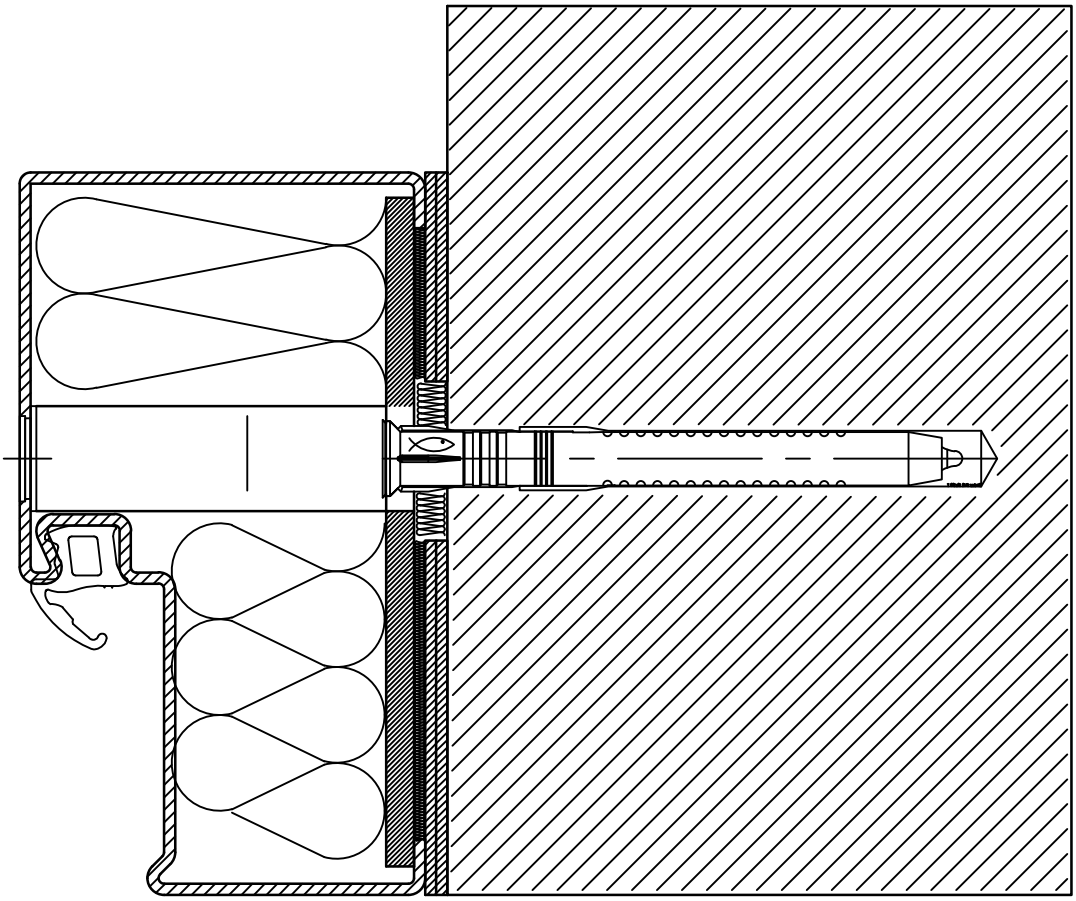

Zeichnung dient nur zur Information und unterliegt nicht dem Aenderungsdienst

Maßstab	Klasse	Stand	Zeichnungsnummer	Kapitel
1:1	-	2015	001010V00	II

HÖRMANN
Freisen
Bahnhofstraße 43
66629 Freisen

Stahl -/FS/RS-Abschluß
Wandanschluß

HÖRMANN

DFZ, MW/B , ZFM 56mm

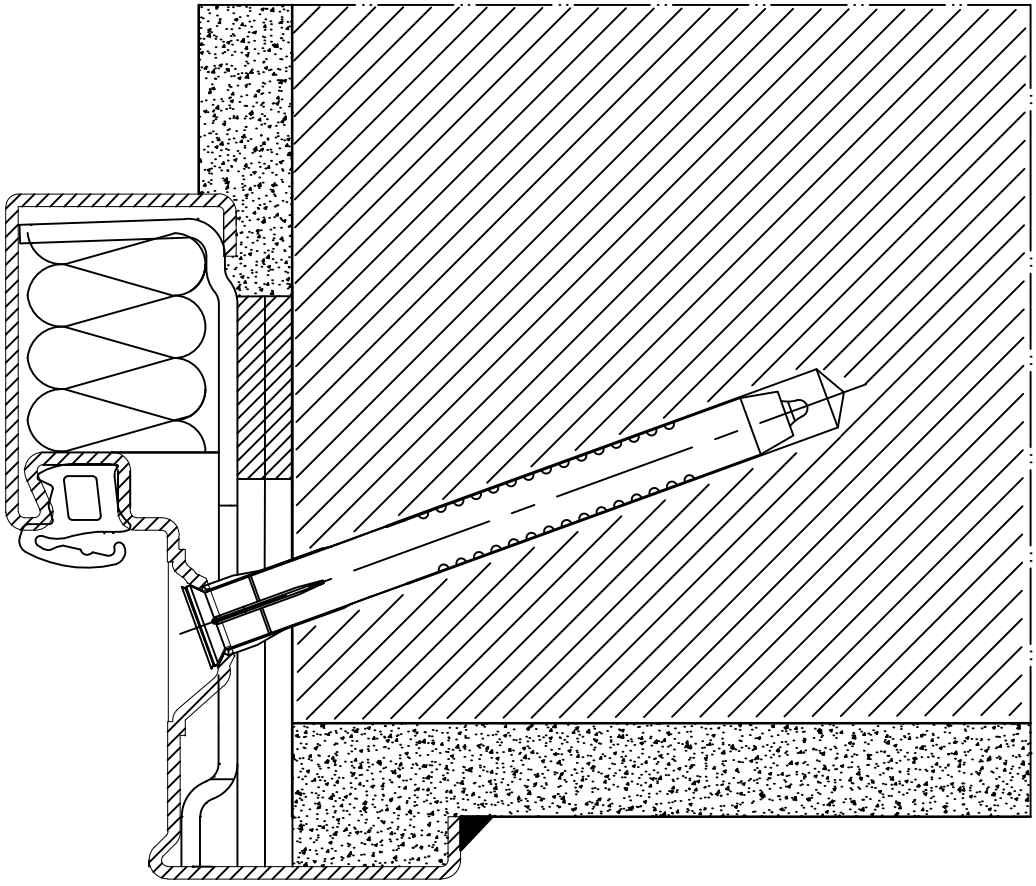

Zeichnung dient nur zur Information und unterliegt nicht dem Aenderungsdienst

Maßstab	Klasse	Stand	Zeichnungsnummer	Kapitel
1:1	-	2015	001019V00	II

HÖRMANN
Freisen
Bahnhofstraße 43
66629 Freisen

Stahl -/FS/RS-Abschluß
Wandanschluß

HÖRMANN

EGGZ DMG, MW/B , ZFM 56mm

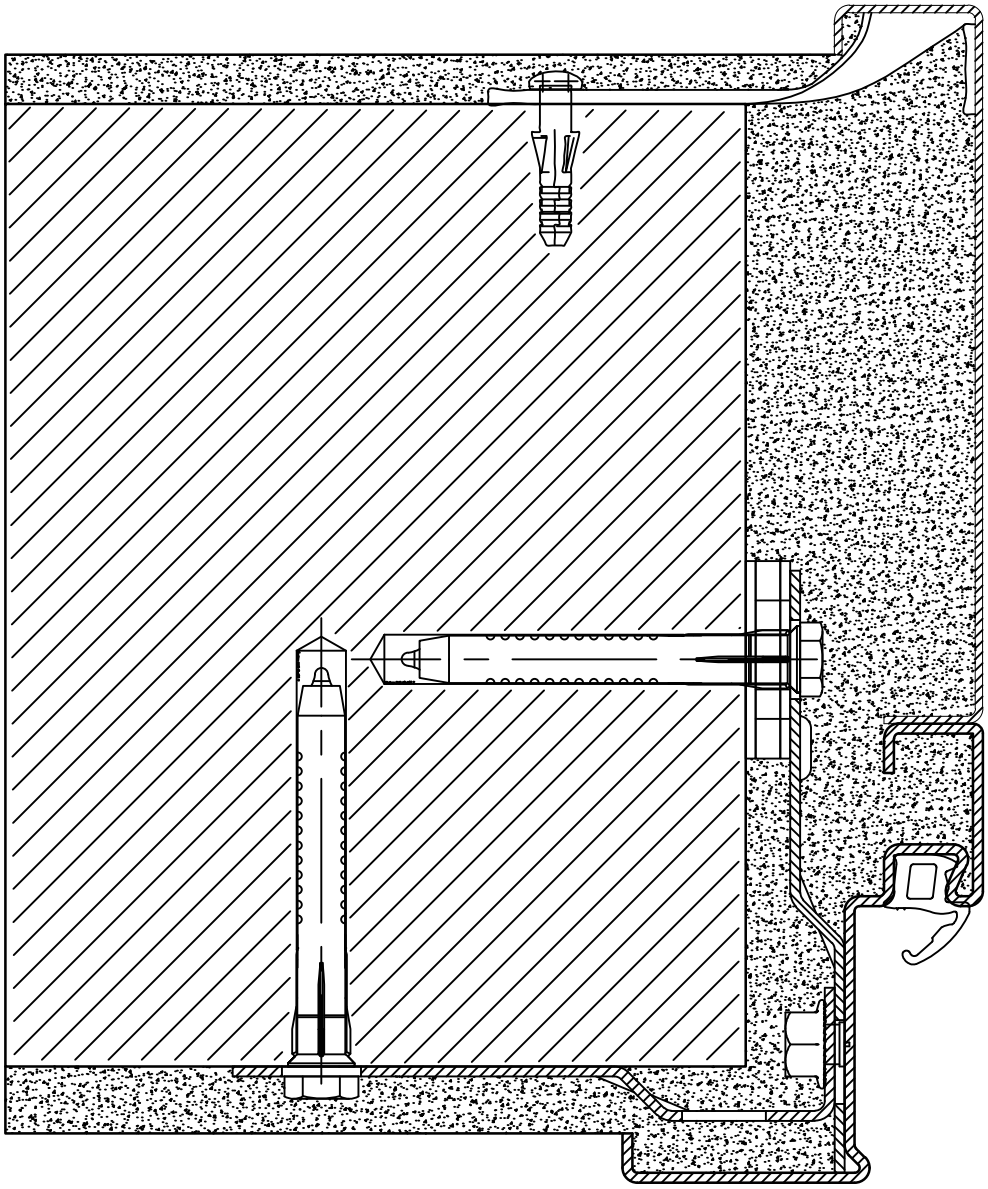

Zeichnung dient nur zur Information und unterliegt nicht dem Aenderungsdienst

Maßstab	Klasse	Stand	Zeichnungsnummer	Kapitel
1:1	-	2015	001018V00	II

HÖRMANN
Freisen
Bahnhofstraße 43
66629 Freisen

Stahl-/FS OD-Abschluß
Wandanschluß

HÖRMANN

EGGZ UV MW/B ZFM 56mm

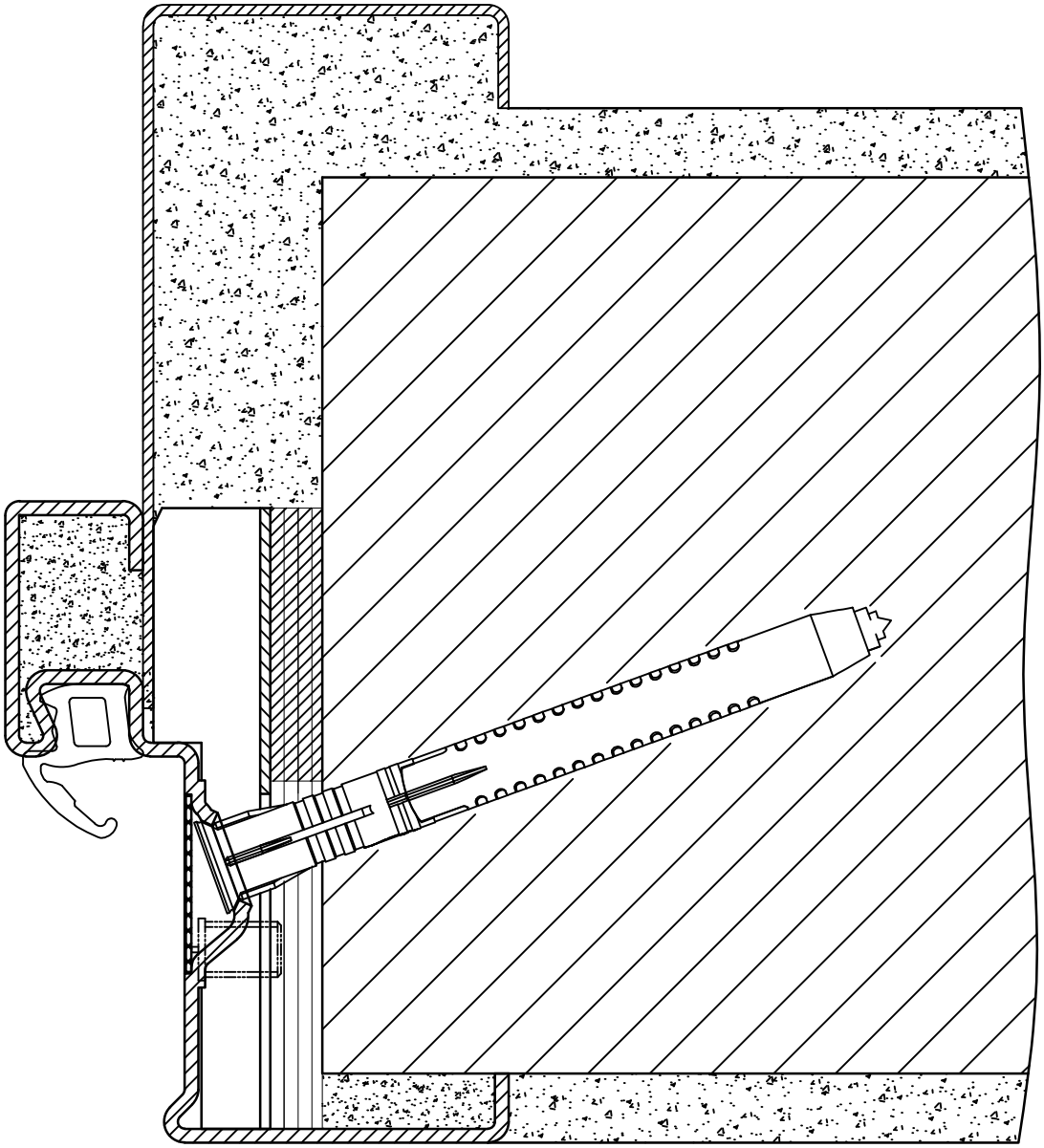

Zeichnung dient nur zur Information und unterliegt nicht dem Aenderungsdienst

Maßstab	Klasse	Stand	Zeichnungsnummer	Kapitel
1:1	-	2017	001448V00	II

HÖRMANN
Freisen
Bahnhofstraße 43
66629 Freisen

Stahl -/FS/RS-Abschluß
Wandanschluß

HÖRMANN

EZ DMGL, MW/B , ZFM 56mm

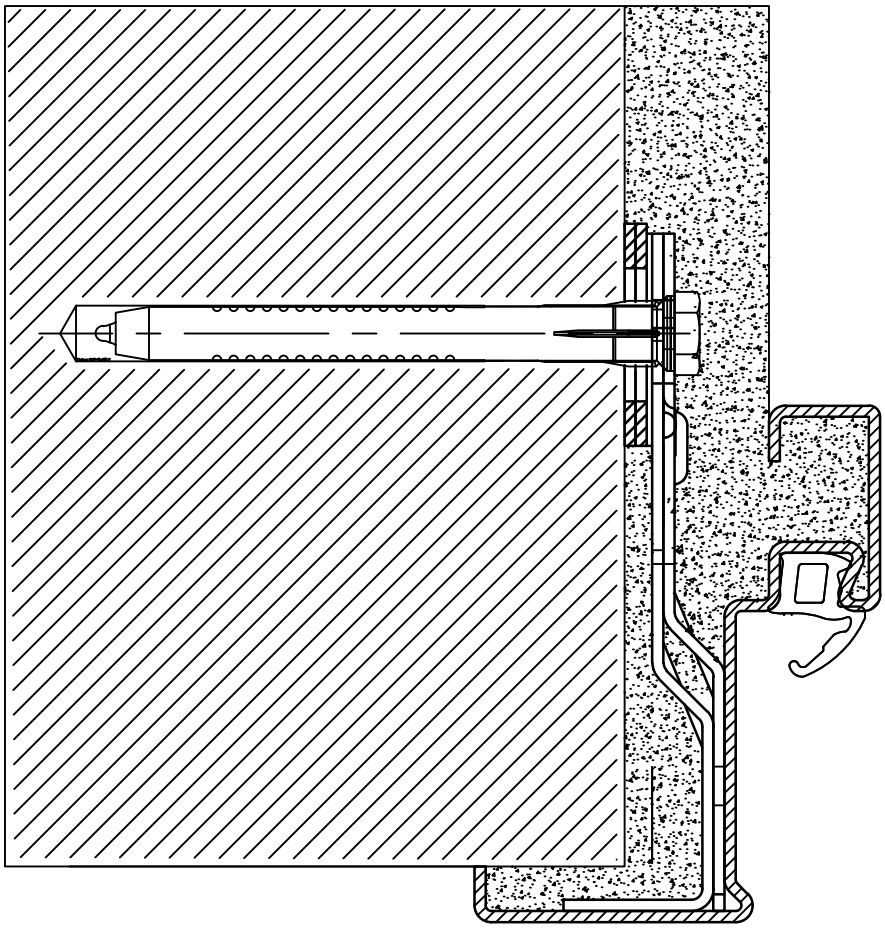

Zeichnung dient nur zur Information und unterliegt nicht dem Aenderungsdienst

Maßstab	Klasse	Stand	Zeichnungsnummer	Kapitel
1:1	-	2015	001015V00	II

HÖRMANN
Freisen
Bahnhofstraße 43
66629 Freisen

Stahl -/FS/RS-Abschluß
Wandanschluß

HÖRMANN

EZ DMG, MW/B , ZFM 56mm

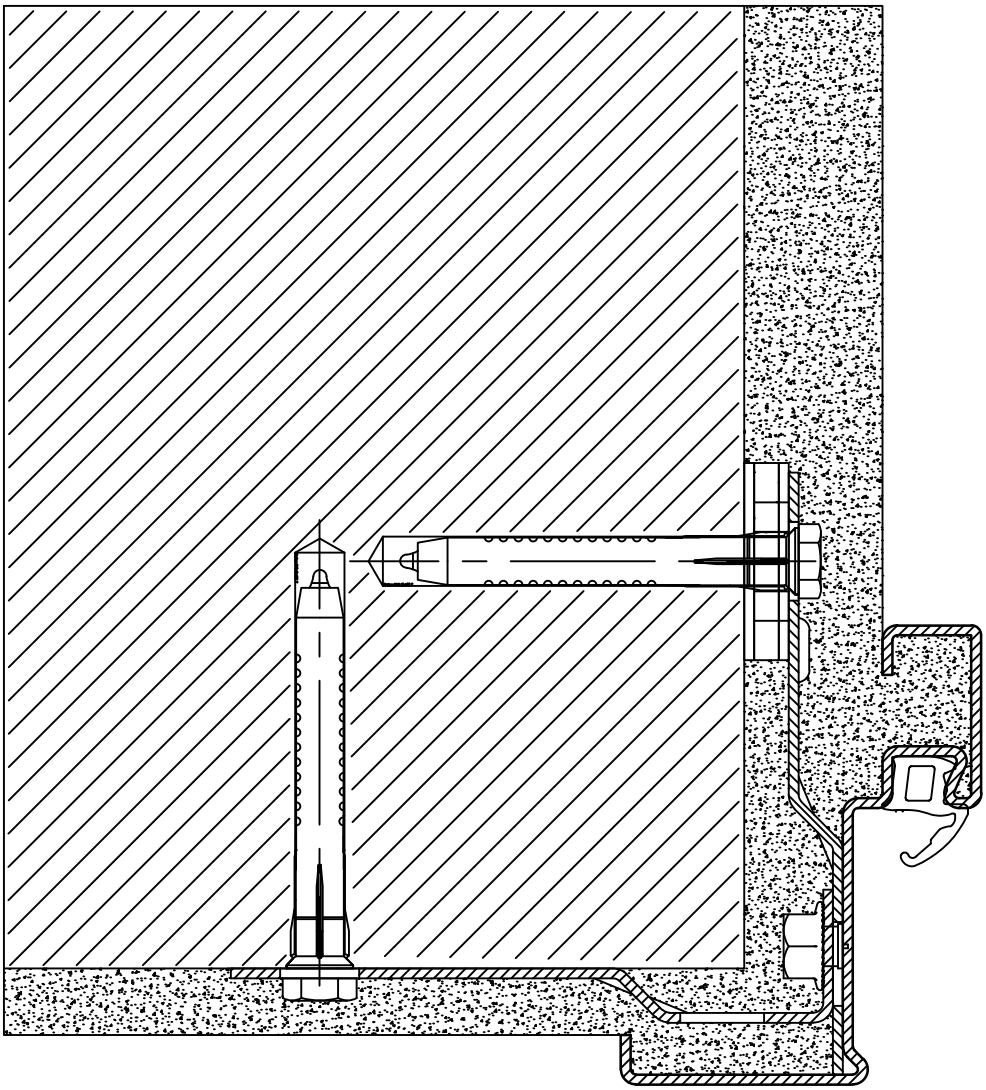

Zeichnung dient nur zur Information und unterliegt nicht dem Aenderungsdienst

Maßstab	Klasse	Stand	Zeichnungsnummer	Kapitel
1:1	–	2015	001016V00	II

HÖRMANN
Freisen
Bahnhofstraße 43
66629 Freisen

Stahl-/FS OD-Abschluß
Wandanschluß

HÖRMANN

EZ UV MW/B ZFM 56mm

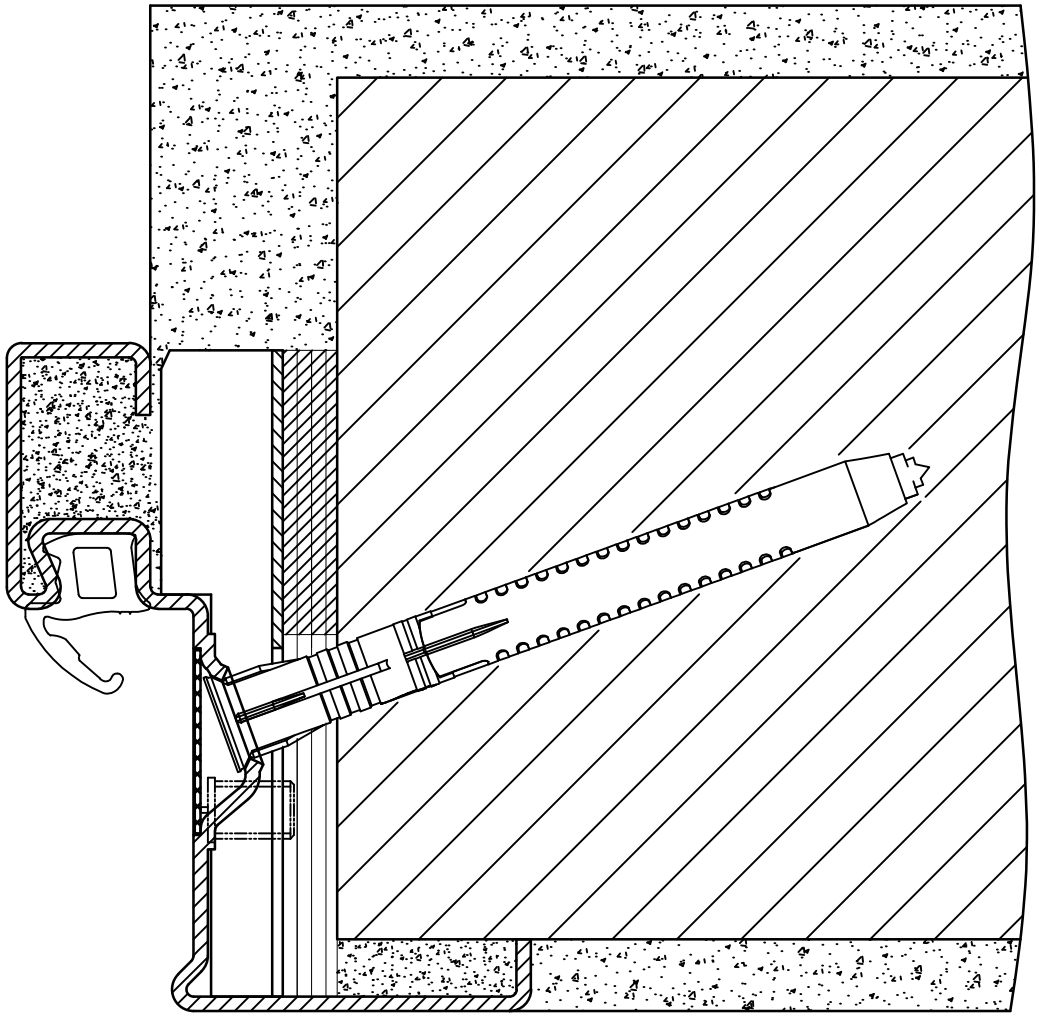

Zeichnung dient nur zur Information und unterliegt nicht dem Aenderungsdienst

Maßstab	Klasse	Stand	Zeichnungsnummer	Kapitel
1:1	-	2017	001447V00	II

HÖRMANN
Freisen
Bahnhofstraße 43
66629 Freisen

Stahl -/FS/RS-Abschluß
Wandanschluß

HÖRMANN

UZ DMG, MW/B , ZFM 56mm

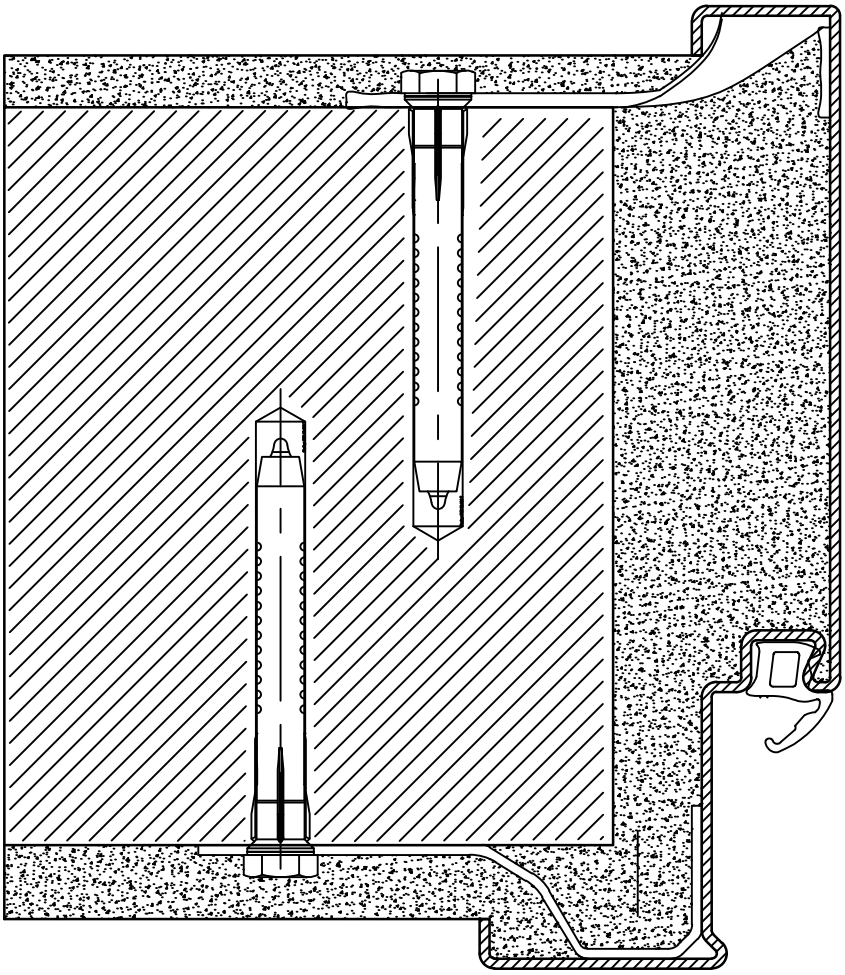

Zeichnung dient nur zur Information und unterliegt nicht dem Aenderungsdienst

Maßstab	Klasse	Stand	Zeichnungsnummer	Kapitel
1:1	-	2015	001017V00	II

HÖRMANN
Freisen
Bahnhofstraße 43
66629 Freisen

Stahl -/FS/RS-Abschluß
Wandanschluß

HORMANN

UZ, SMG, PBT, ZFM 56mm

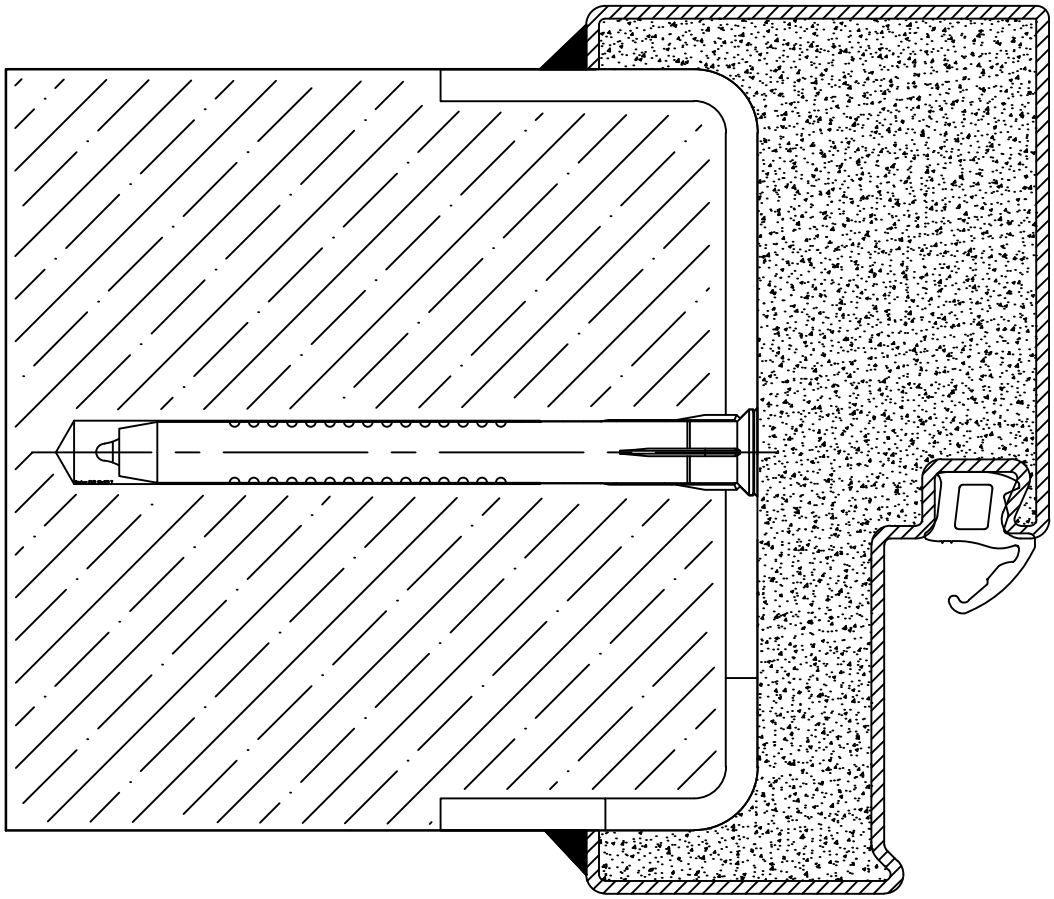

Zeichnung dient nur zur Information und unterliegt nicht dem Aenderungsdienst

Maßstab	Klasse	Stand	Zeichnungsnummer	Kapitel
1:1	-	2015	001024V00	II

HÖRMANN
Freisen
Bahnhofstraße 43
66629 Freisen

Stahl-/ FS/RS-Abschluß
Wandanschluß

HÖRMANN

DFZ, PBT, ZFM 56mm

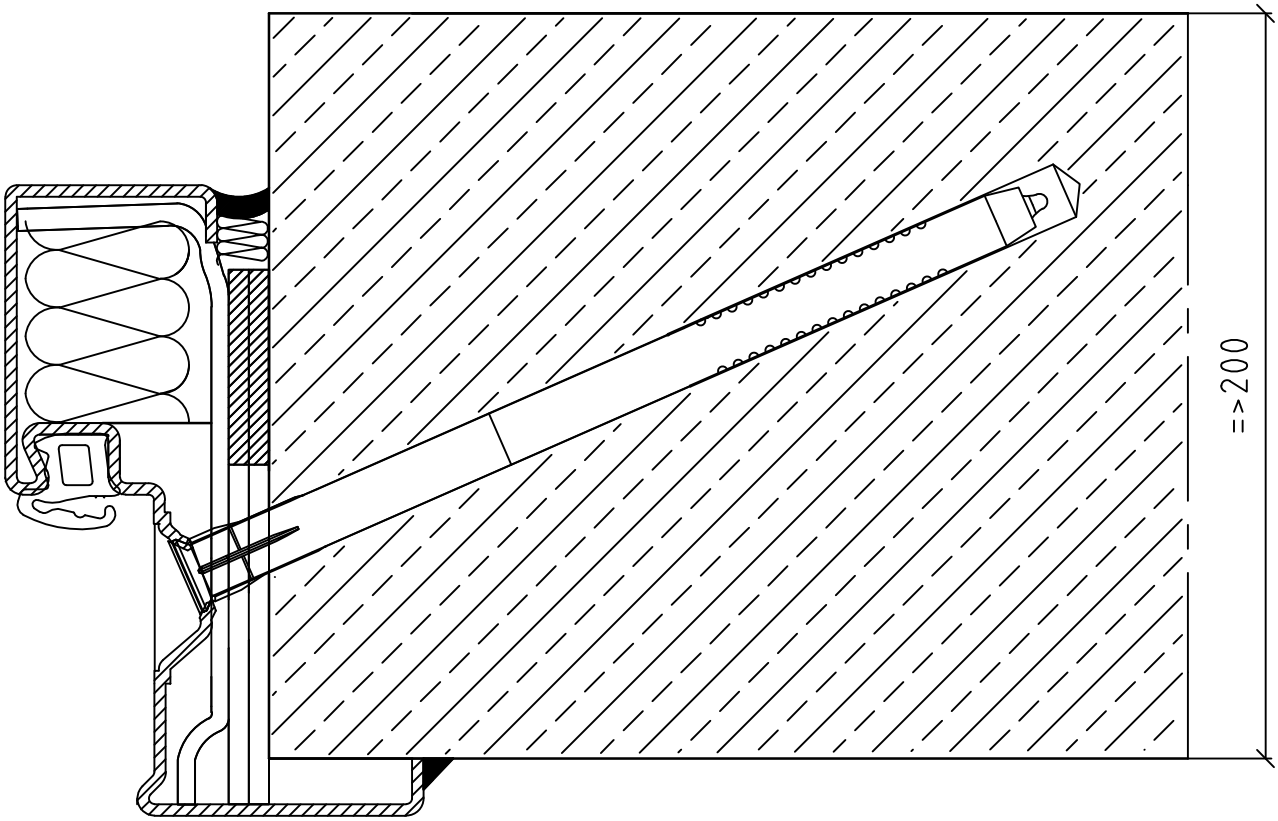

Zeichnung dient nur zur Information und unterliegt nicht dem Aenderungsdienst

Maßstab	Klasse	Stand	Zeichnungsnummer	Kapitel
1:1	-	2015	001025V00	II

HÖRMANN
Freisen
Bahnhofstraße 43
66629 Freisen

Stahl -/FS/RS-Abschluß
Wandanschluß

HÖRMANN

EGGZ SMG, PBT, ZFM 56mm

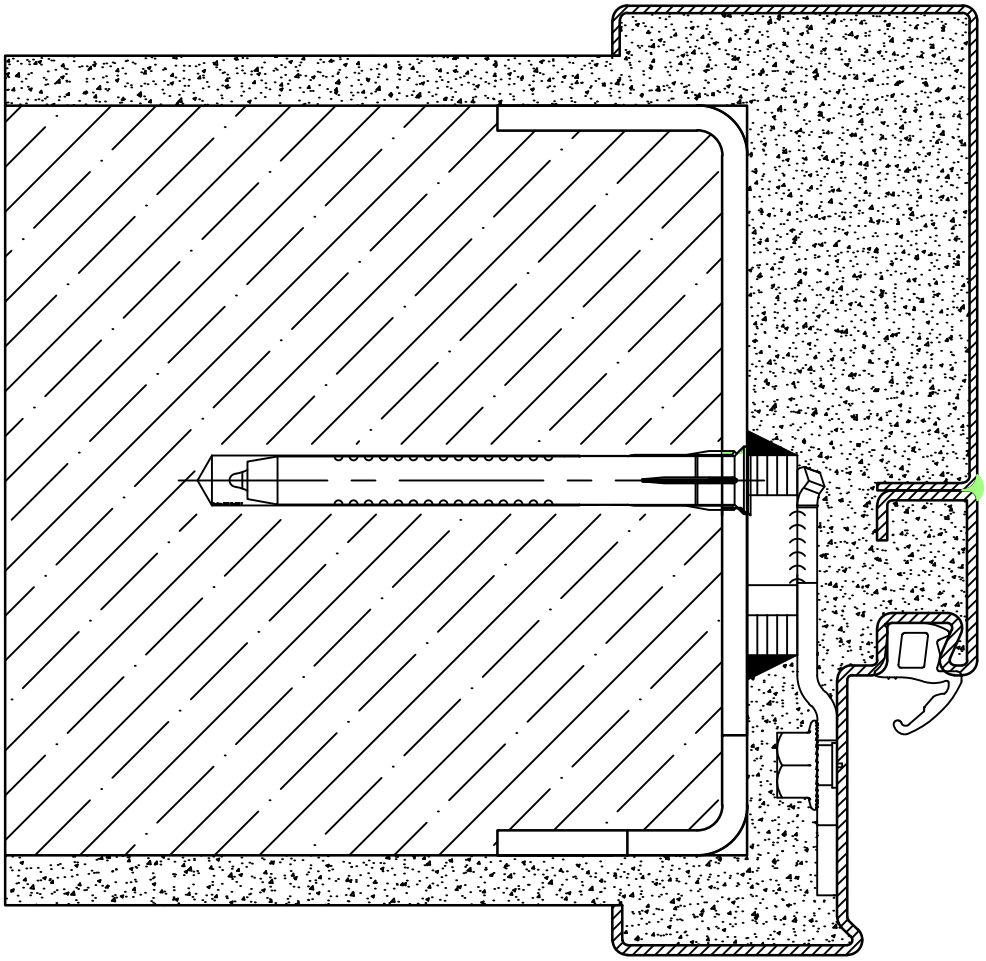

Zeichnung dient nur zur Information und unterliegt nicht dem Aenderungsdienst

Maßstab	Klasse	Stand	Zeichnungsnummer	Kapitel
1:1	-	2015	001023V00	II

HÖRMANN
Freisen
Bahnhofstraße 43
66629 Freisen

Stahl-/FS OD-Abschluß
Wandanschluß

HÖRMANN

EGGZ UV PBT ZFM 56mm

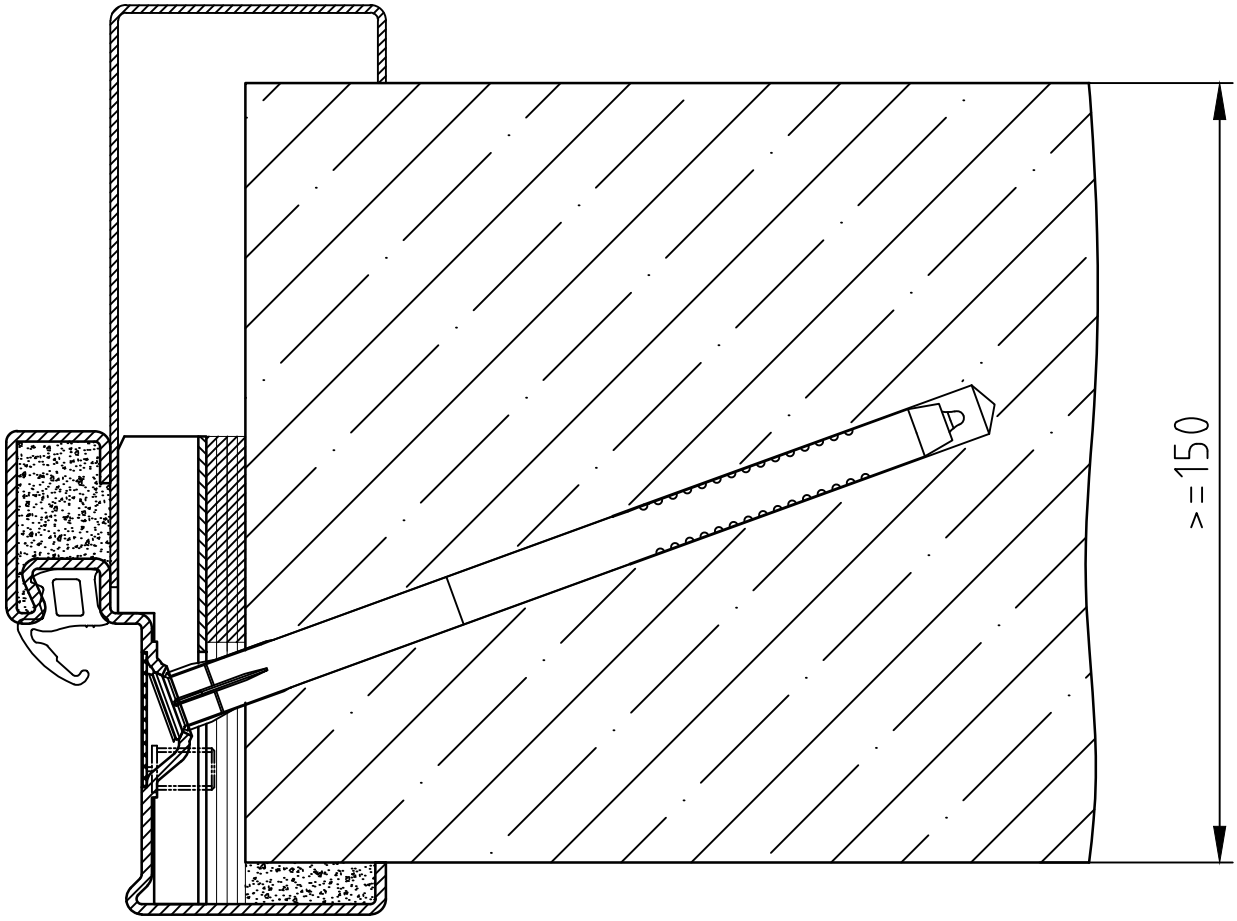

Zeichnung dient nur zur Information und unterliegt nicht dem Aenderungsdienst

Maßstab	Klasse	Stand	Zeichnungsnummer	Kapitel
1:1	-	2017	001452V00	II

HÖRMANN
Freisen
Bahnhofstraße 43
66629 Freisen

Stahl -/FS/RS-Abschluß
Wandanschluß

HÖRMANN

EZ SMG, PBT , ZFM 56mm

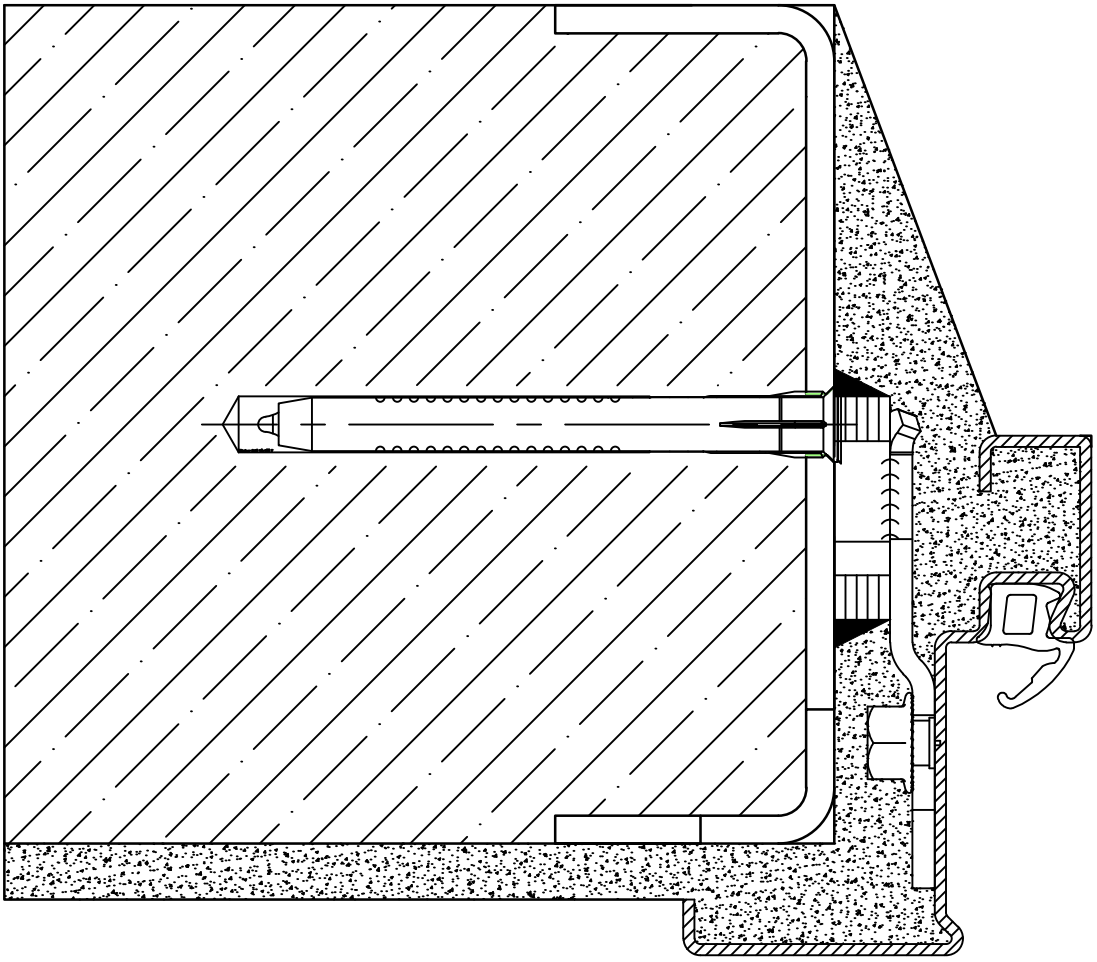

Zeichnung dient nur zur Information und unterliegt nicht dem Aenderungsdienst

Maßstab	Klasse	Stand	Zeichnungsnummer	Kapitel
1:1	-	2015	001022V00	II

HÖRMANN
Freisen
Bahnhofstraße 43
66629 Freisen

Stahl-/FS OD-Abschluß
Wandanschluß

HORMANN

EZ UV PBT ZFM 56mm

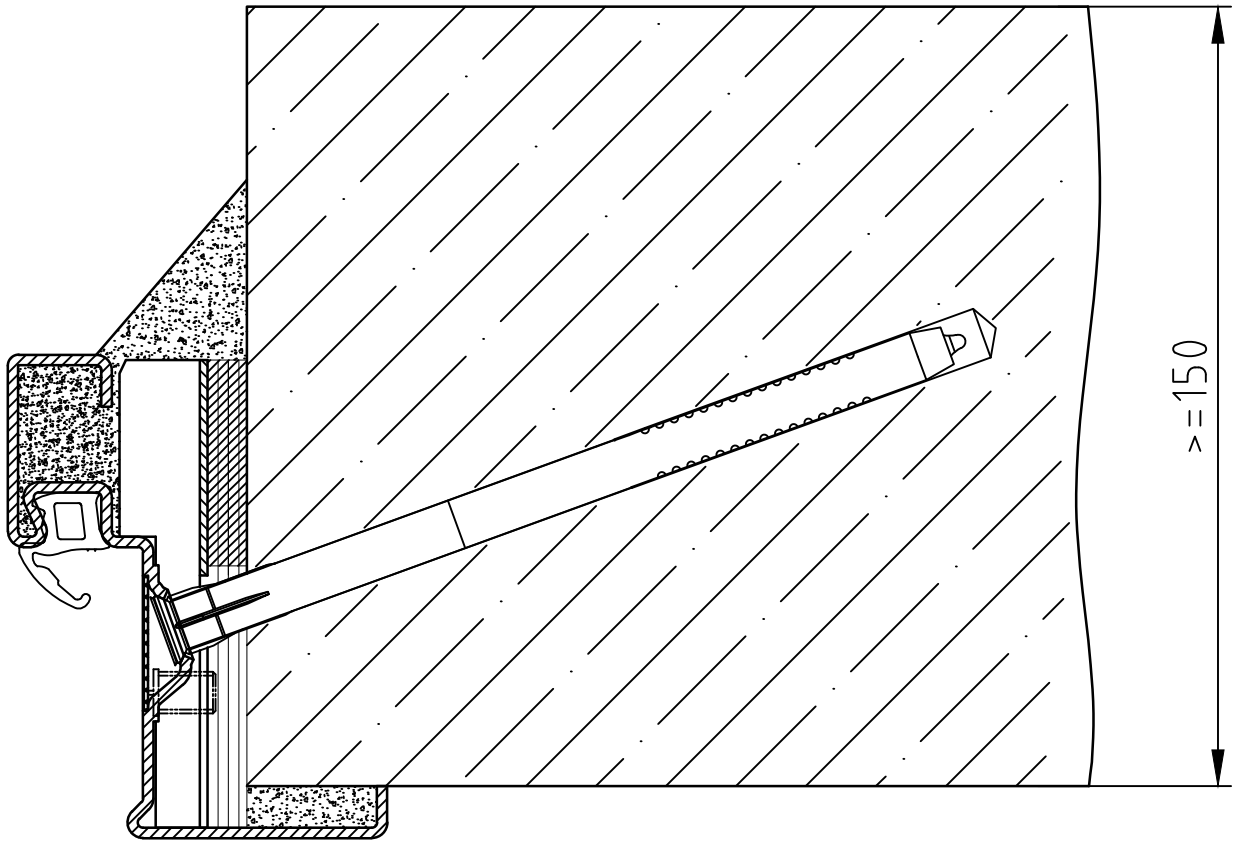

Zeichnung dient nur zur Information und unterliegt nicht dem Aenderungsdienst

Maßstab	Klasse	Stand	Zeichnungsnummer	Kapitel
1:1	-	2017	001451V00	II

HÖRMANN
Freisen
Bahnhofstraße 43
66629 Freisen

Stahl -/FS/RS-Abschluß
Wandanschluß

HÖRMANN

UZ 2SCH 76mm SBGS, SMW, ZFM 56mm

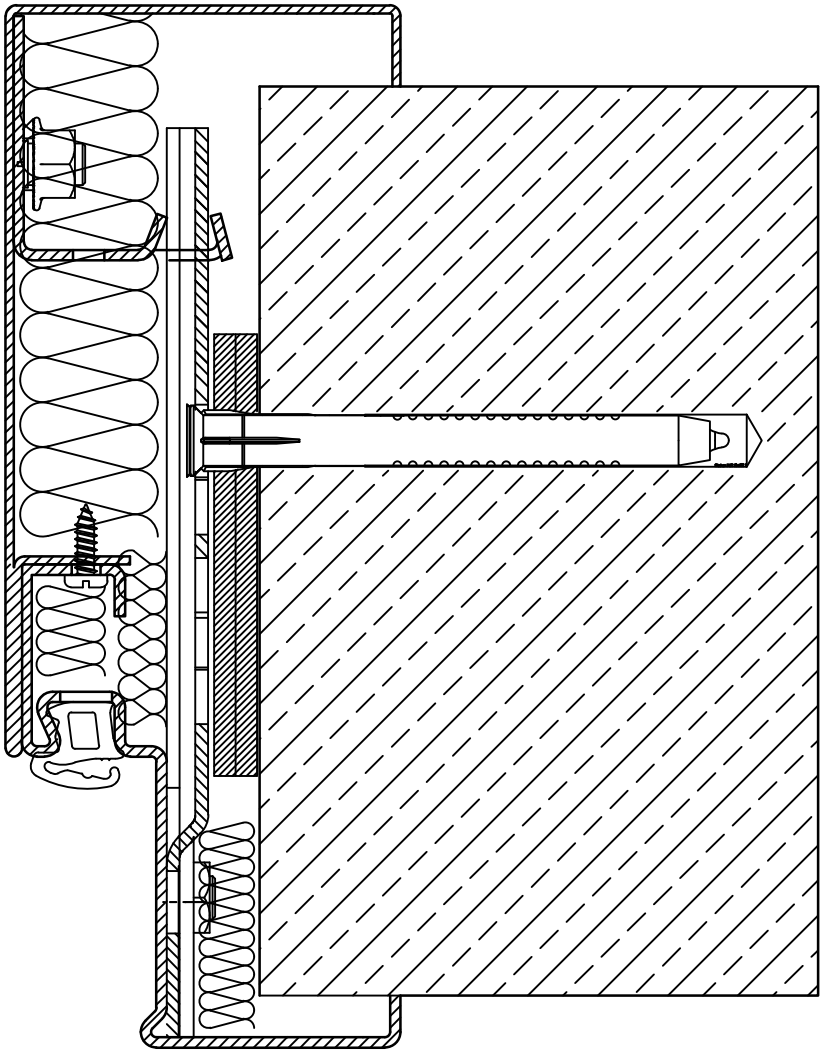

Zeichnung dient nur zur Information und unterliegt nicht dem Aenderungsdienst

Maßstab	Klasse	Stand	Zeichnungsnummer	Kapitel
1:1	-	2015	001032V00	II

HÖRMANN
Freisen
Bahnhofstraße 43
66629 Freisen

Stahl-/ FS/RS-Abschluß
Wandanschluß

HORMANN

DFZ, SMW, ZFM 56mm

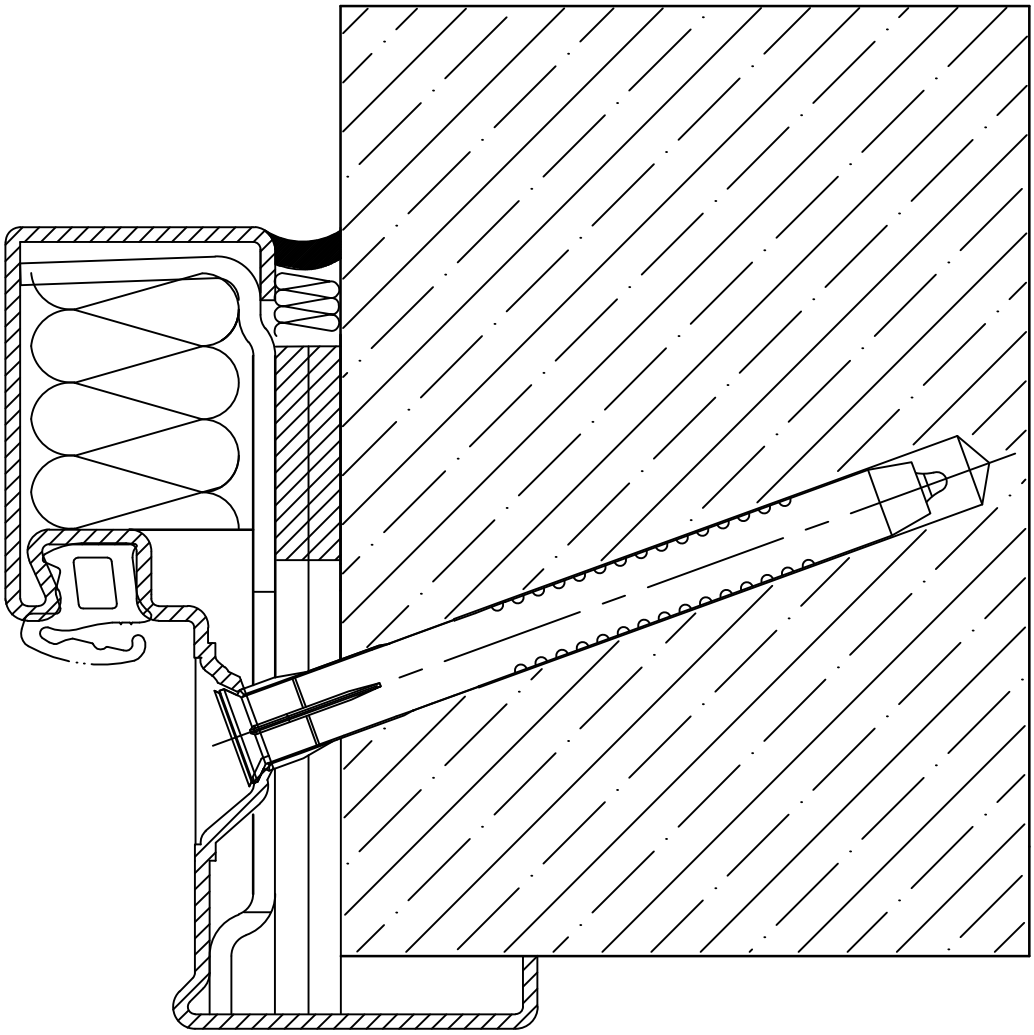

Zeichnung dient nur zur Information und unterliegt nicht dem Aenderungsdienst

Maßstab	Klasse	Stand	Zeichnungsnummer	Kapitel
1:1	-	2015	001030V00	II

HÖRMANN
Freisen
Bahnhofstraße 43
66629 Freisen

Stahl -/FS/RS-Abschluß
Wandanschluß

HÖRMANN

EGGZ DMG, SMW, ZFM 56mm

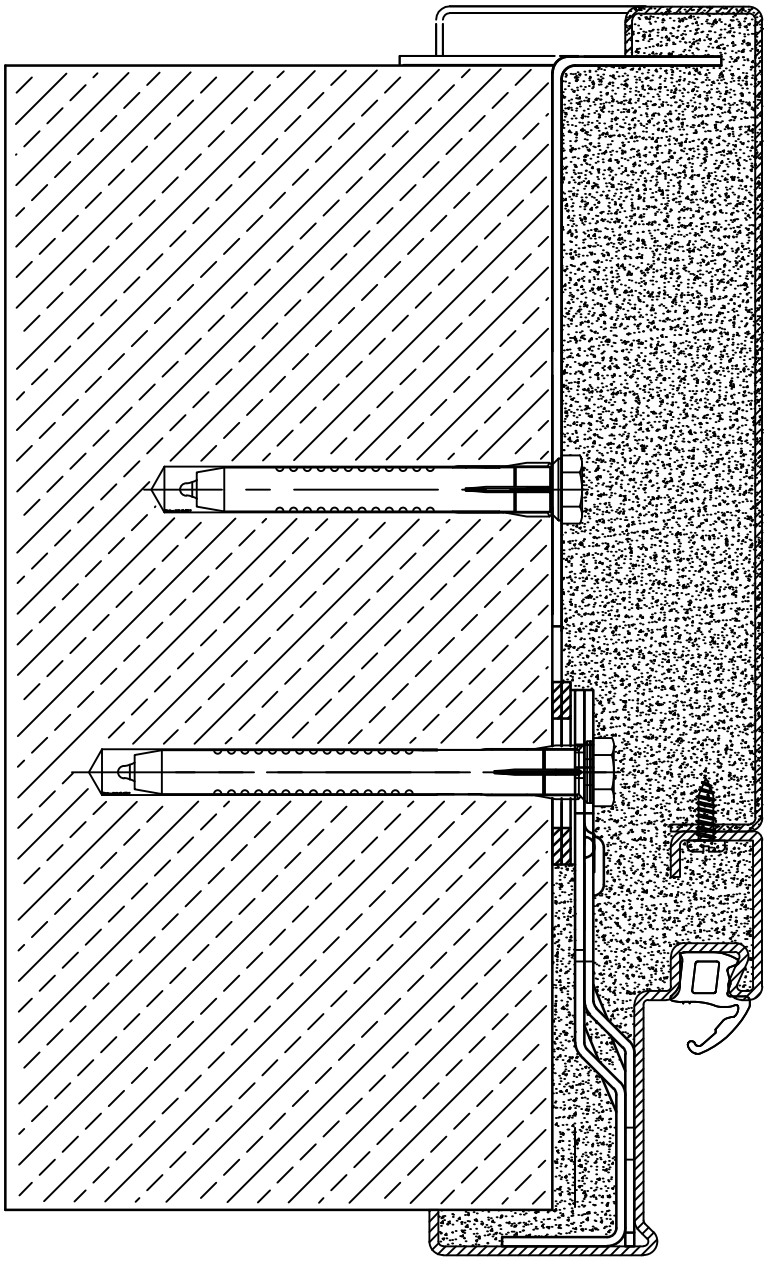

Zeichnung dient nur zur Information und unterliegt nicht dem Aenderungsdienst

Maßstab	Klasse	Stand	Zeichnungsnummer	Kapitel
1:1	-	2015	001029V00	II

HÖRMANN
Freisen
Bahnhofstraße 43
66629 Freisen

Stahl-/FS OD-Abschluß
Wandanschluß

HÖRMANN

EGGZ UV SMW ZFM 56mm

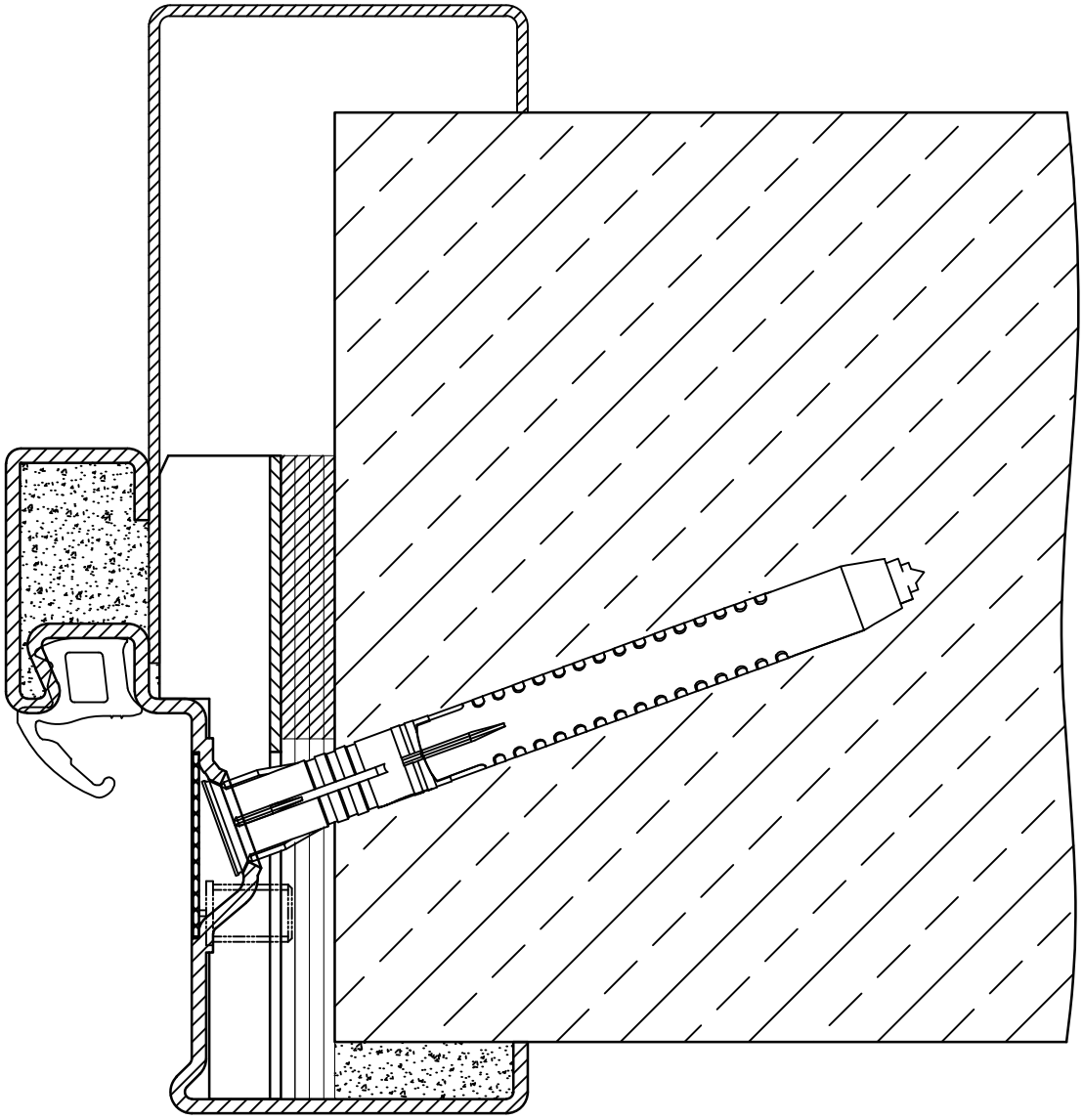

Zeichnung dient nur zur Information und unterliegt nicht dem Aenderungsdienst

Maßstab	Klasse	Stand	Zeichnungsnummer	Kapitel
1:1	-	2017	001450V00	II

HÖRMANN
Freisen
Bahnhofstraße 43
66629 Freisen

Stahl -/FS/RS-Abschluß
Wandanschluß

HÖRMANN

EZ DMGV, SMW, ZFM 56mm

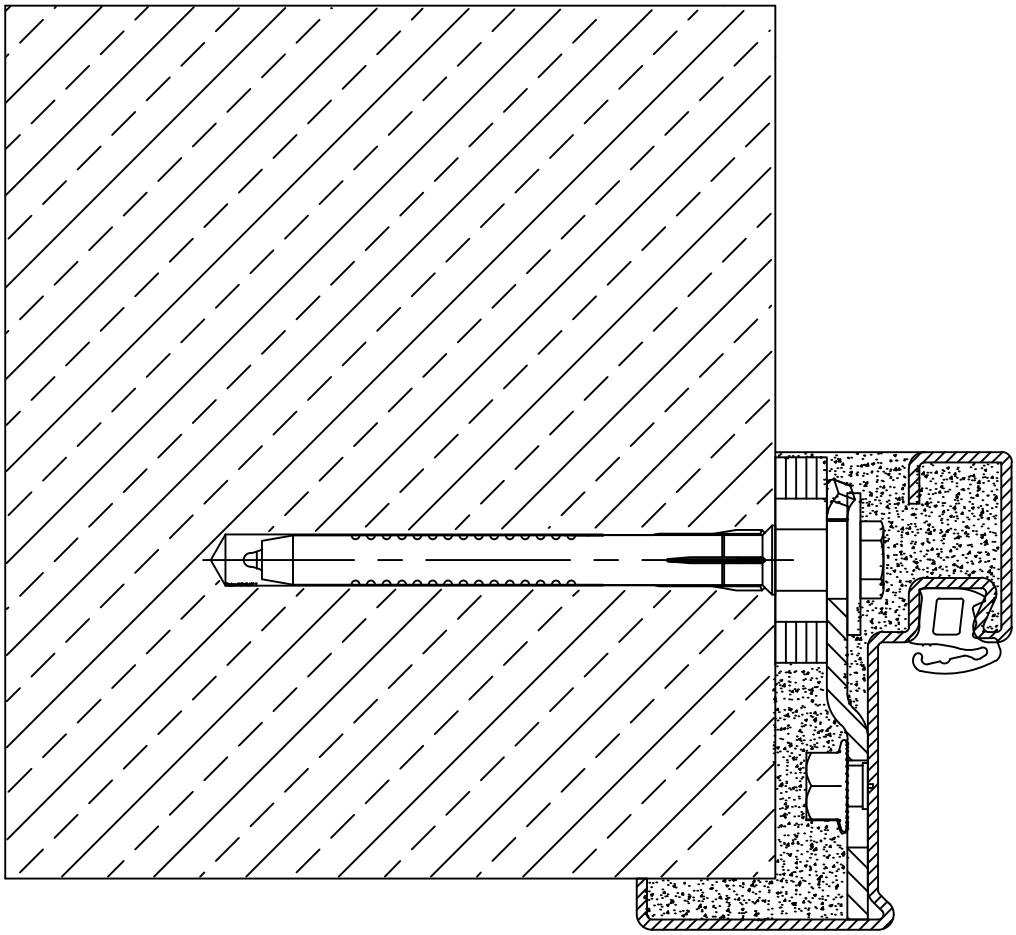

Zeichnung dient nur zur Information und unterliegt nicht dem Aenderungsdienst

Maßstab	Klasse	Stand	Zeichnungsnummer	Kapitel
1:1	-	2015	001026V00	II

HÖRMANN
Freisen
Bahnhofstraße 43
66629 Freisen

Stahl-/FS OD-Abschluß
Wandanschluß

HÖRMANN

EZ UV SMW ZFM 56mm

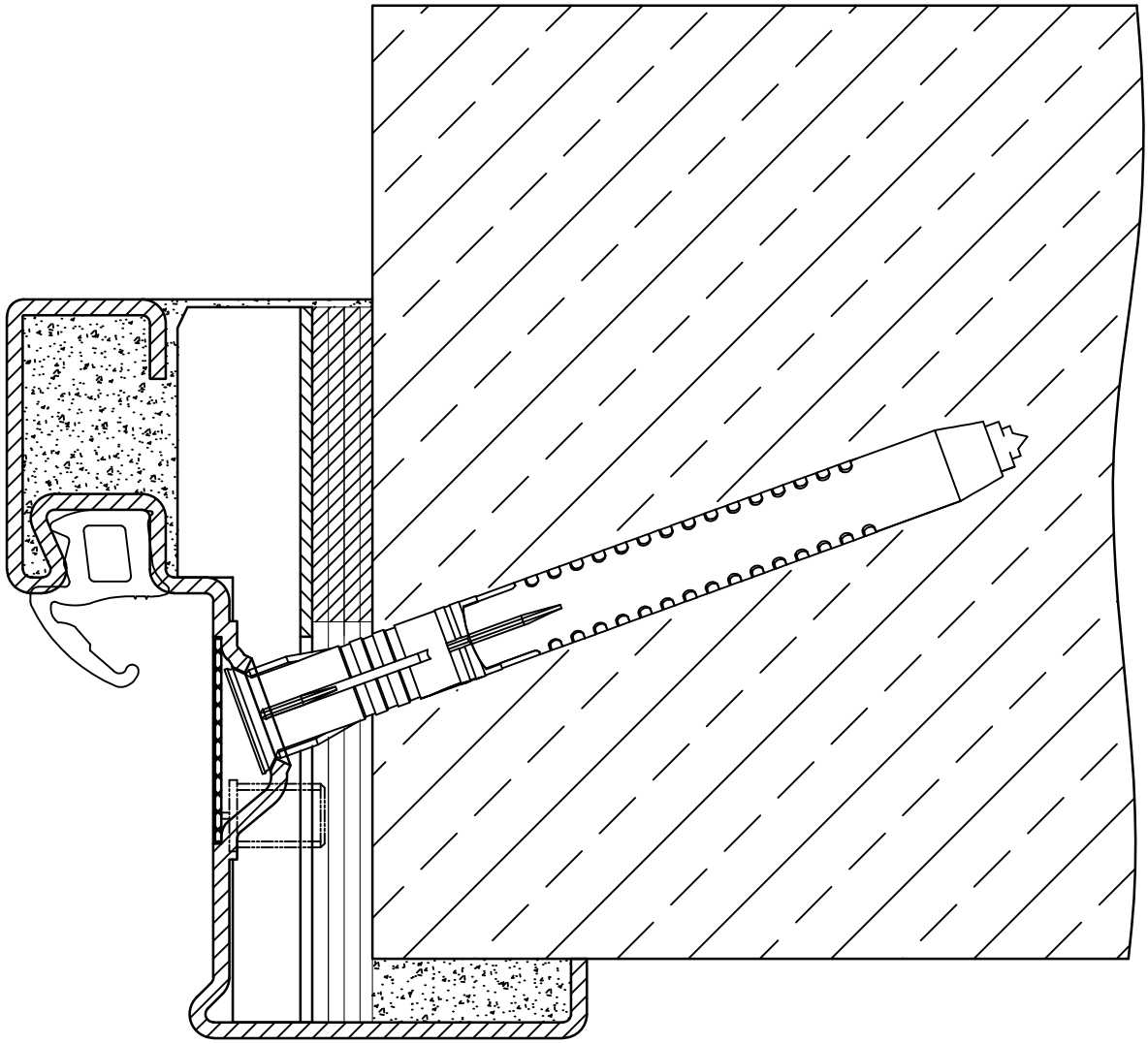

Zeichnung dient nur zur Information und unterliegt nicht dem Aenderungsdienst

Maßstab	Klasse	Stand	Zeichnungsnummer	Kapitel
1:1	-	2017	001449V00	II

HÖRMANN
Freisen
Bahnhofstraße 43
66629 Freisen

Stahl -/FS/RS-Abschluß
Wandanschluß

HÖRMANN

UZ SMG, SMW, ZFM 56mm

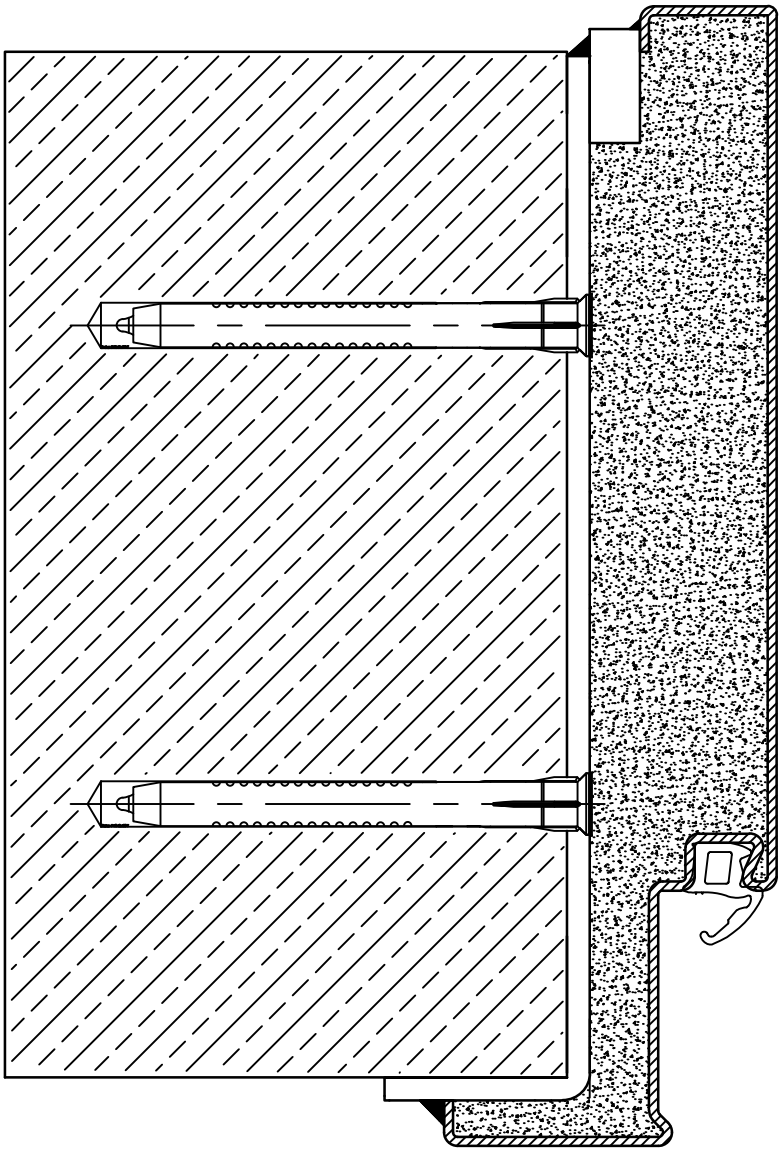

Zeichnung dient nur zur Information und unterliegt nicht dem Aenderungsdienst

Maßstab	Klasse	Stand	Zeichnungsnummer	Kapitel
1:1	–	2015	001028V00	II

HÖRMANN
Freisen
Bahnhofstraße 43
66629 Freisen

Stahl -/FS/RS-Abschluß
Wandanschluß

HÖRMANN

UZ DMGDL,SMW, ZFM 56mm

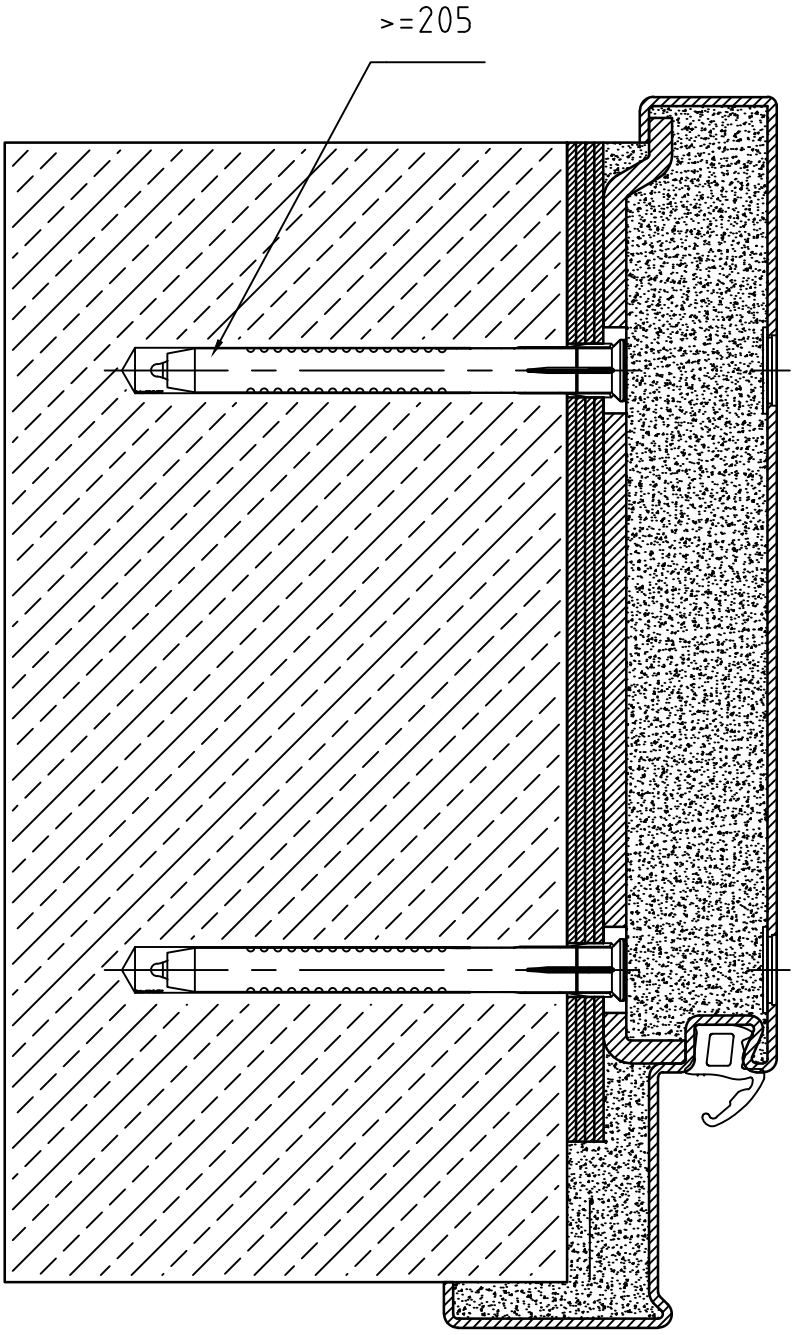

Zeichnung dient nur zur Information und unterliegt nicht dem Aenderungsdienst

Maßstab	Klasse	Stand	Zeichnungsnummer	Kapitel
1:1	-	2015	001027V00	II

HÖRMANN
Freisen
Bahnhofstraße 43
66629 Freisen

Stahl -/FS/RS-Abschluß
Zargenschnitt

HÖRMANN

UZ 2SCH 76 SBGS

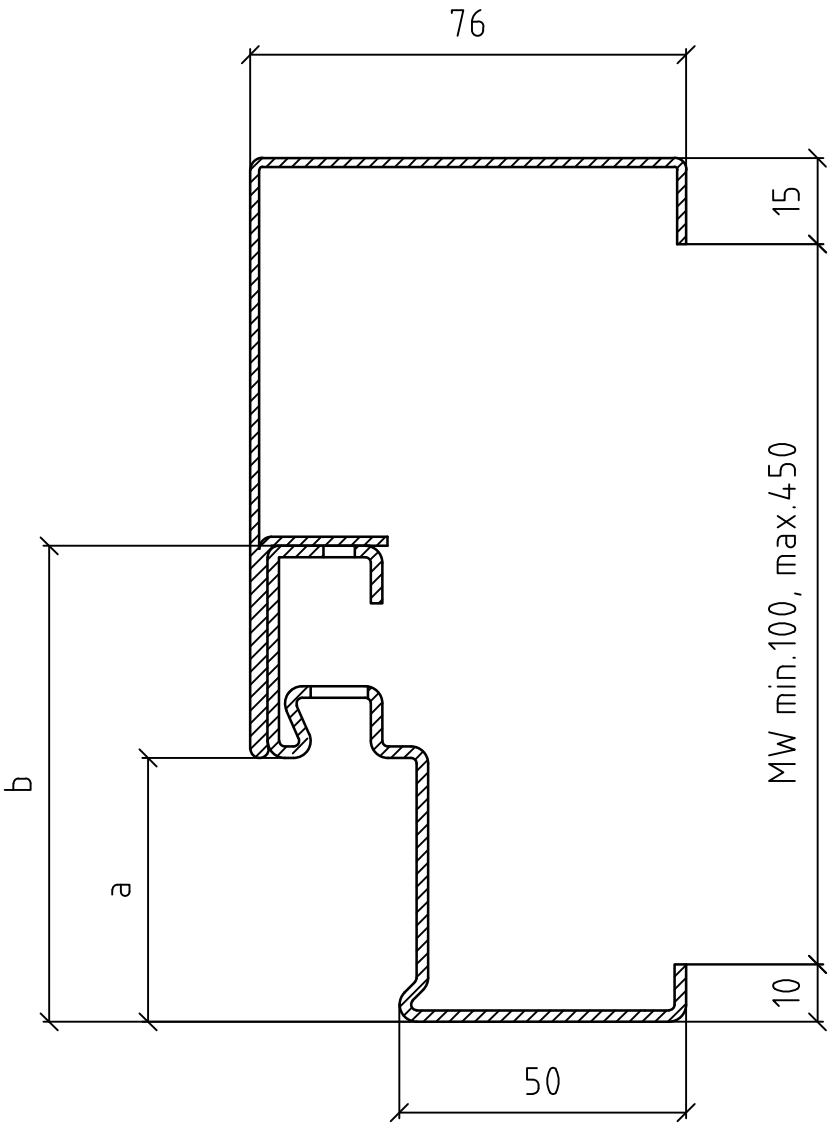

	a	b
H3-1 KT DiFa/RS55 DiFa	46	83
H3 OD DiFa/H16 OD DiFa/D65 OD DiFa/H3-2 VM DiFa/RS 55 Düfa/H6-1 DiFa/H16 DiFa	56	93
H3 OD DüFa/H3 OD Stumpf/H3G -1 DüFa/H3-2 VM DüFa/H6 DüFa/H16 Düfa/D65 OD DüFa	66	103

Zeichnung dient nur zur Information und unterliegt nicht dem Aenderungsdienst

Maßstab	Klasse	Stand	Zeichnungsnummer	Kapitel
1:1	-	2015	000613V00	II

HÖRMANN
Freisen
Bahnhofstraße 43
66629 Freisen

Stahl-/ FS/RS-Abschluß
Zargenschnitt

DFZ

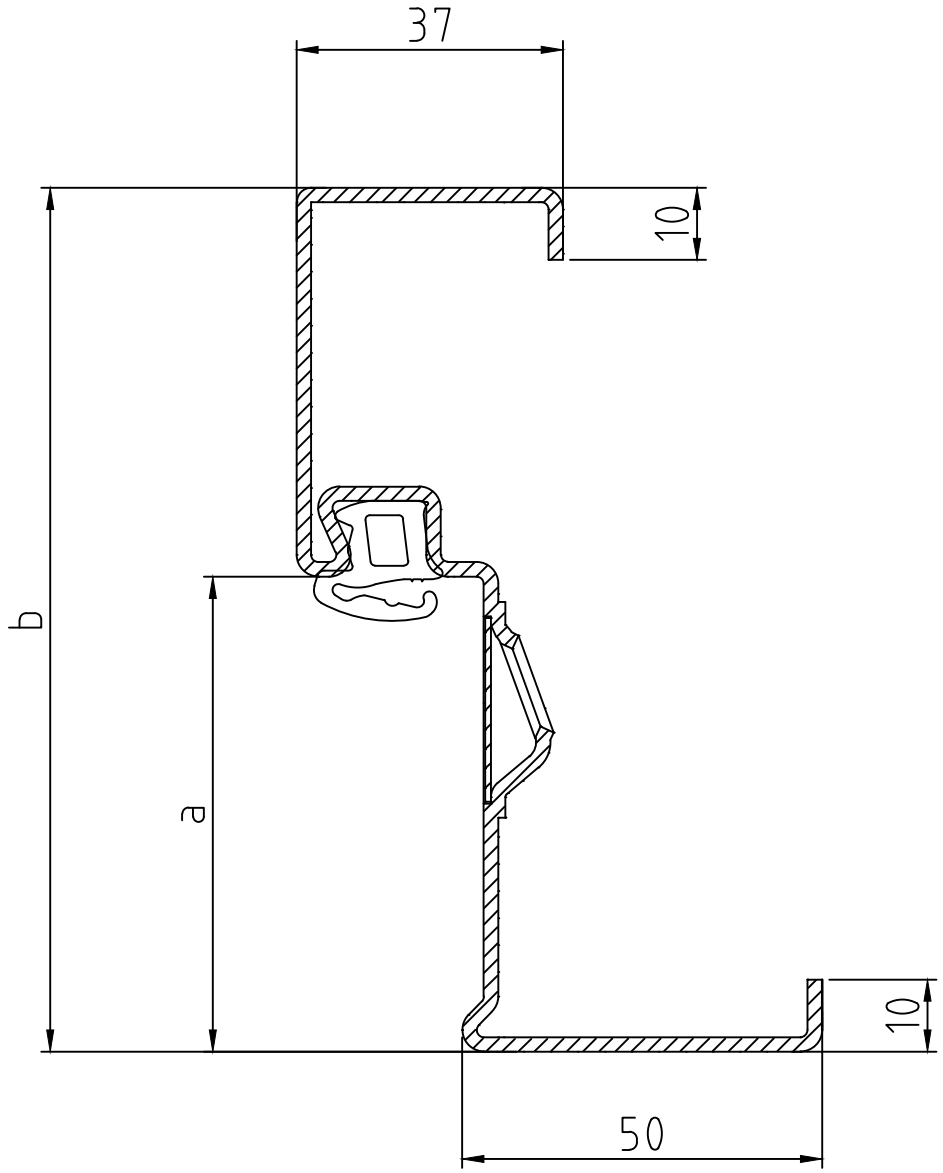

	a	b
H3-1 KT DiFa / RS 55 DiFa	46	110
H3 OD DiFa/RS 55 DüFa/D65 OD DiFa	56	110
H3 OD DüFa/ H3 OD Stump/ H3-2 VM DüFa /D65 OD DüFa	66	120

Zeichnung dient nur zur Information und unterliegt nicht dem Aenderungsdienst

Maßstab	Klasse	Stand	Zeichnungsnummer	Kapitel
1:1	-	2015	000612V00	II

HÖRMANN
Freisen
Bahnhofstraße 43
66629 Freisen

Stahl -/FS/RS-Abschluß
Zargenschnitt

HÖRMANN

EGGZ

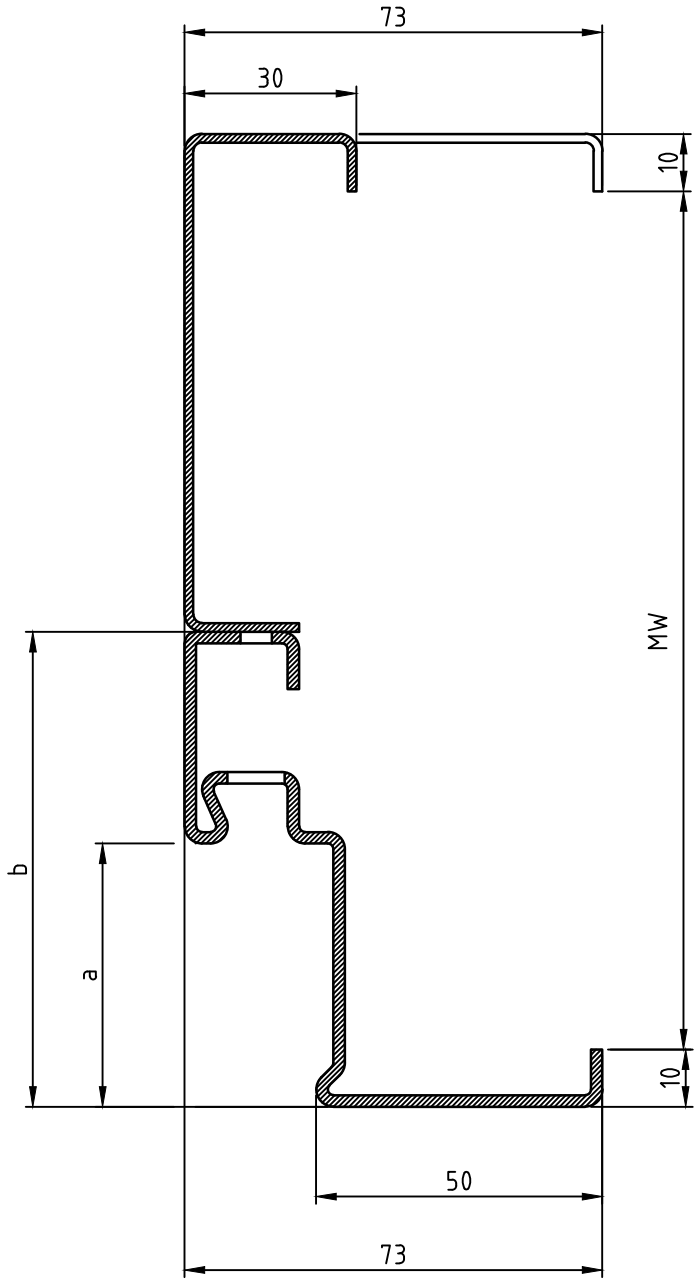

	a	b
H3D-1/RS 55 DiFa/H3-1 KT DiFa	46	83
H3 OD DiFa/H3-2 VM DiFa/H6 Difa/H16 DiFa H16 OD DiFa/RS 55 Düfa/D65 OD DiFa	56	93
H3 OD DüFa/H3 OD stumpf/H3-2 VM DüFa/H3G-1 DüFa H6 Düfa/H16 Düfa/H16 OD DüFa/HS 75/H16S/D65 OD DüFa	66	103

Zeichnung dient nur zur Information und
unterliegt nicht dem Aenderungsdienst

Maßstab	Klasse	Stand	Zeichnungsnummer	Kapitel
1:1	-	2015	000069V00	II

HÖRMANN
Freisen
Bahnhofstraße 43
66629 Freisen

Stahl-/FS OD-Abschluß
Zargenschnitt

HÖRMANN

EZ UV

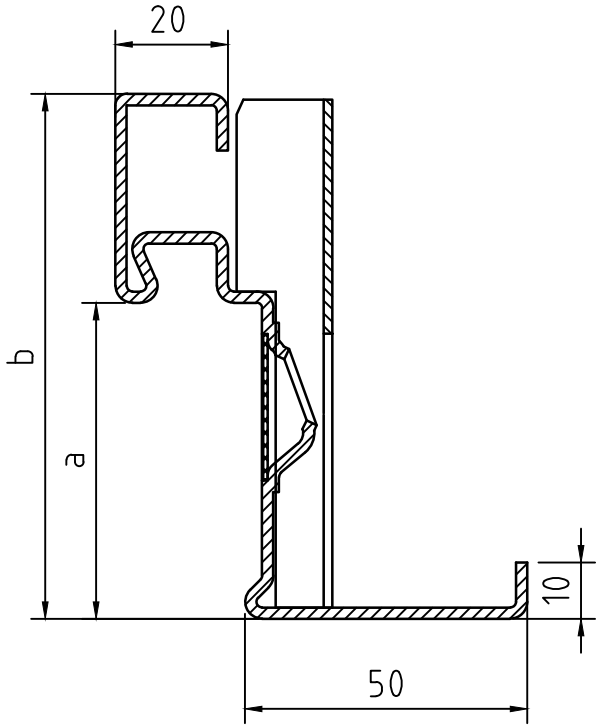

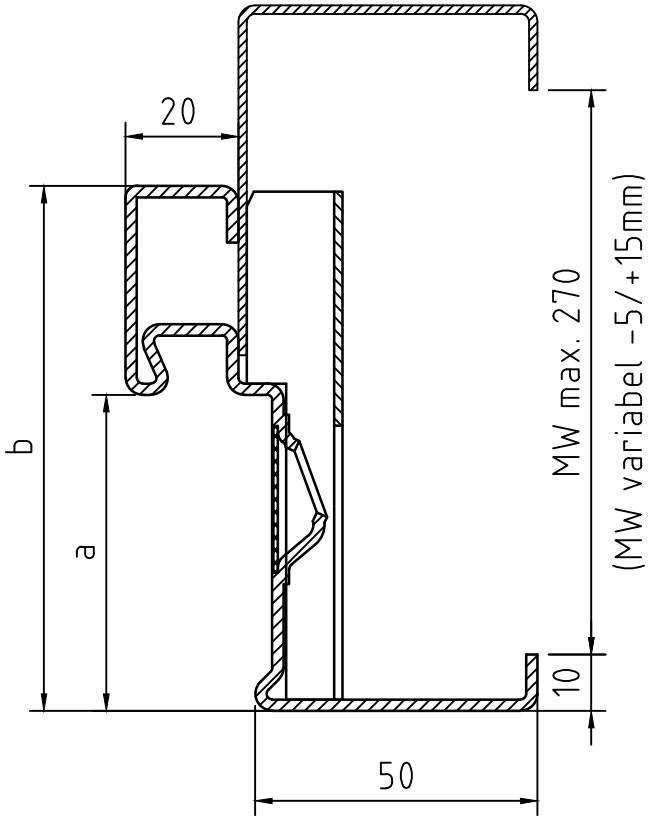

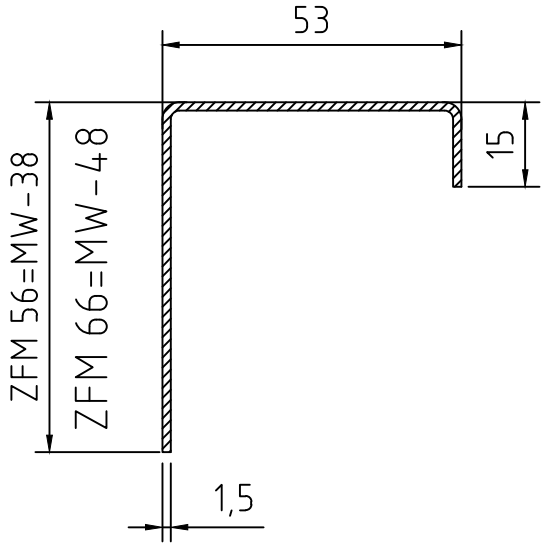

	a	b
H3 OD DiFa / D65 OD DiFa / H16-1 OD DiFa	56	93
H3 OD DüFa /H3 OD stumpf / H16-1 OD DüFa D65 OD DüFa / D65 OD stumpf	66	103

Zeichnung dient nur zur Information und unterliegt nicht dem Aenderungsdienst

Maßstab	Klasse	Stand	Zeichnungsnummer	Kapitel
1:1	-	2017	001445V00	II

HÖRMANN
Freisen
Bahnhofstraße 43
66629 Freisen

Stahl -/FS/RS-Abschluß
Zargenschnitt

HÖRMANN

EZ

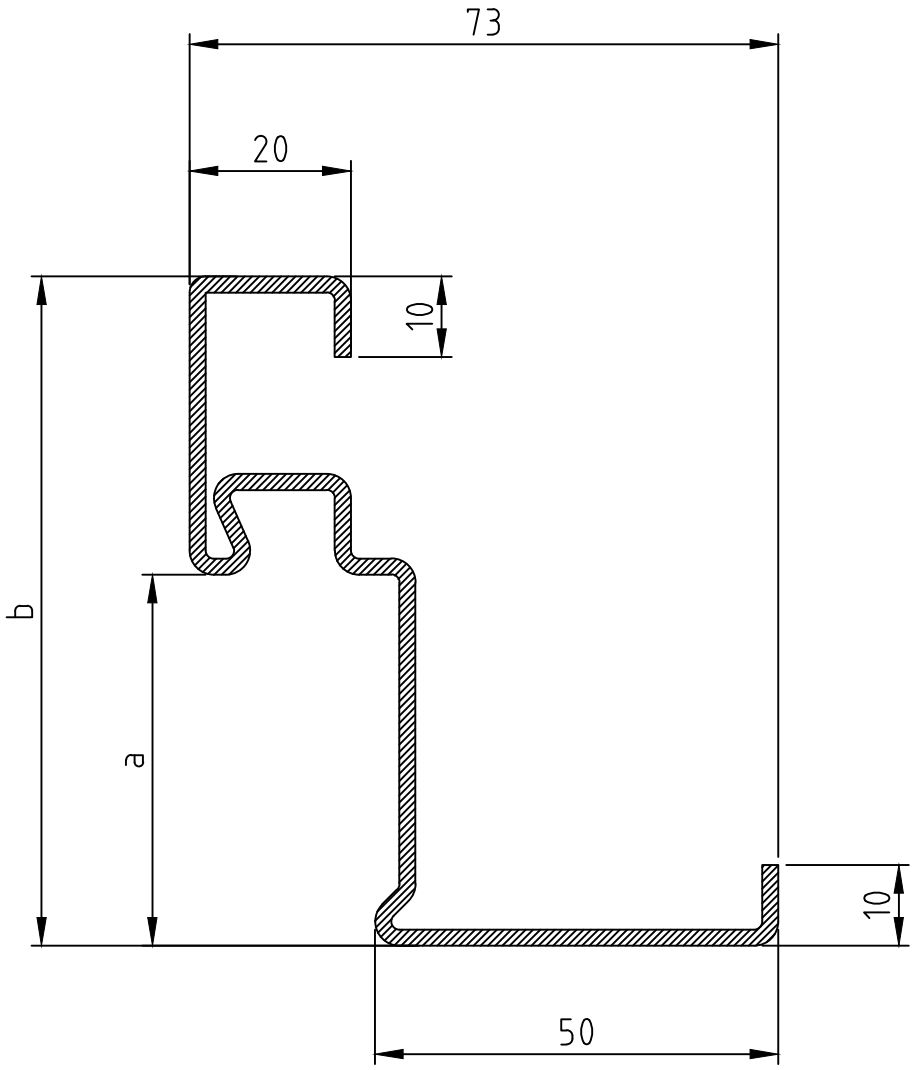

	a	b
H3D-1 / RS 55 DiFa / H3-1 KT DiFa	46	83
H3 OD DiFa/H3-2 VM DiFa/H6 Difa/H16 DiFa H16 OD DiFa/RS 55 Düfa/D65 OD DiFa	56	93
H3 OD DüFa/H3 OD stumpf/H3-2 VM DüFa/H3G-1 DüFa H6 Düfa/H16 Düfa/H16 OD DüFa/HS 75/H16S/D65 OD DüFa	66	103

Zeichnung dient nur zur Information und
unterliegt nicht dem Aenderungsdienst

Maßstab	Klasse	Stand	Zeichnungsnummer	Kapitel
1:1	-	2015	000068V00	II

HÖRMANN
Freisen
Bahnhofstraße 43
66629 Freisen

Stahl -/FS/RS-Abschluß
Zargenschnitt

HÖRMANN

BZ1/BZ73

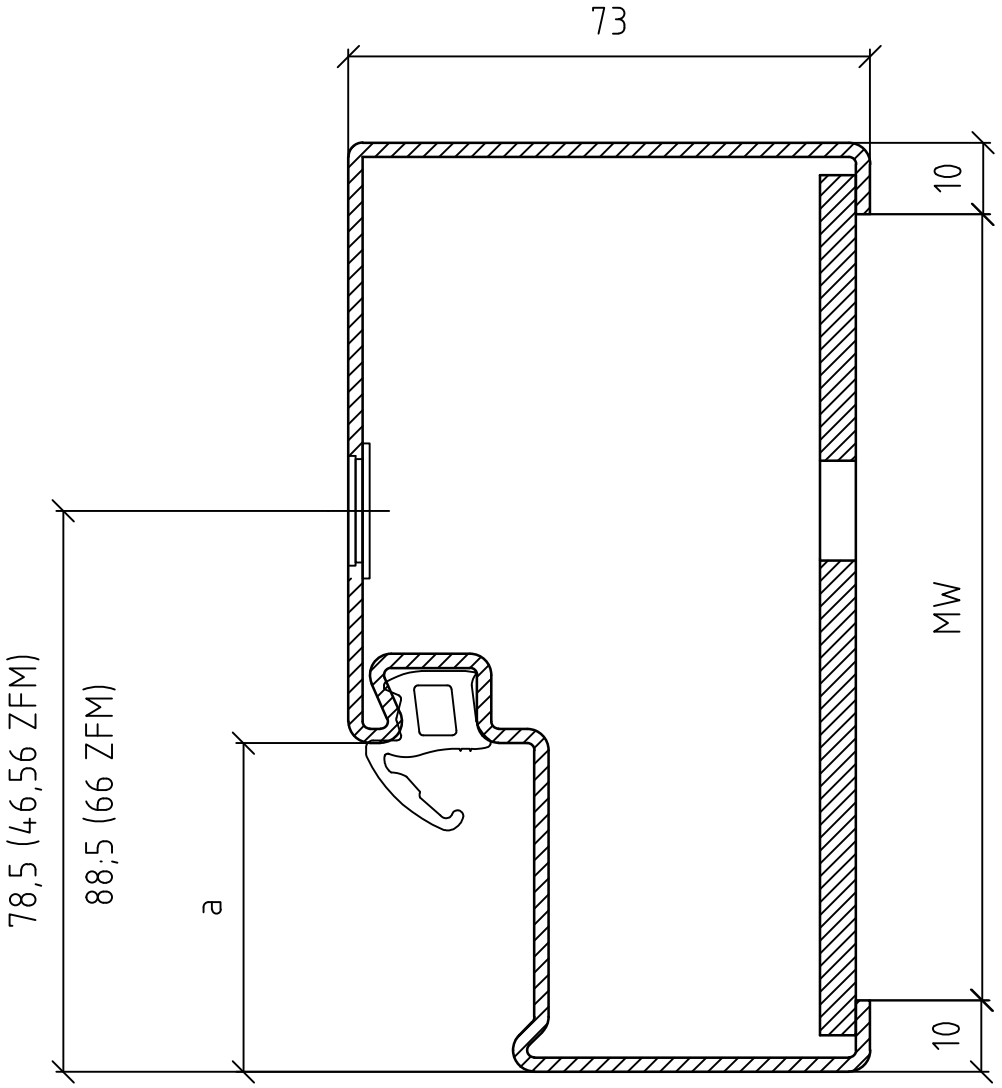

	a
H3D-1/RS 55 DiFa/H3-1 KT DiFa	46
H3 OD DiFa/H3-2 VM DiFa/H6 Difa/H16 DiFa H16 OD DiFa/RS 55 Düfa/D65 OD DiFa	56
H3 OD DüFa/H3 OD stumpf/H3-2 VM DüFa/H3G-1 DüFa H6 Düfa/H16 Düfa/H16 OD DüFa/HS 75/H16S/D65 OD DüFa	66

Zeichnung dient nur zur Information und unterliegt nicht dem Aenderungsdienst

Maßstab	Klasse	Stand	Zeichnungsnummer	Kapitel
1:1	-	2015	000071V00	II

HÖRMANN
Freisen
Bahnhofstraße 43
66629 Freisen

Stahl -/FS/RS-Abschluß
Zargenschnitt

HÖRMANN

UZ

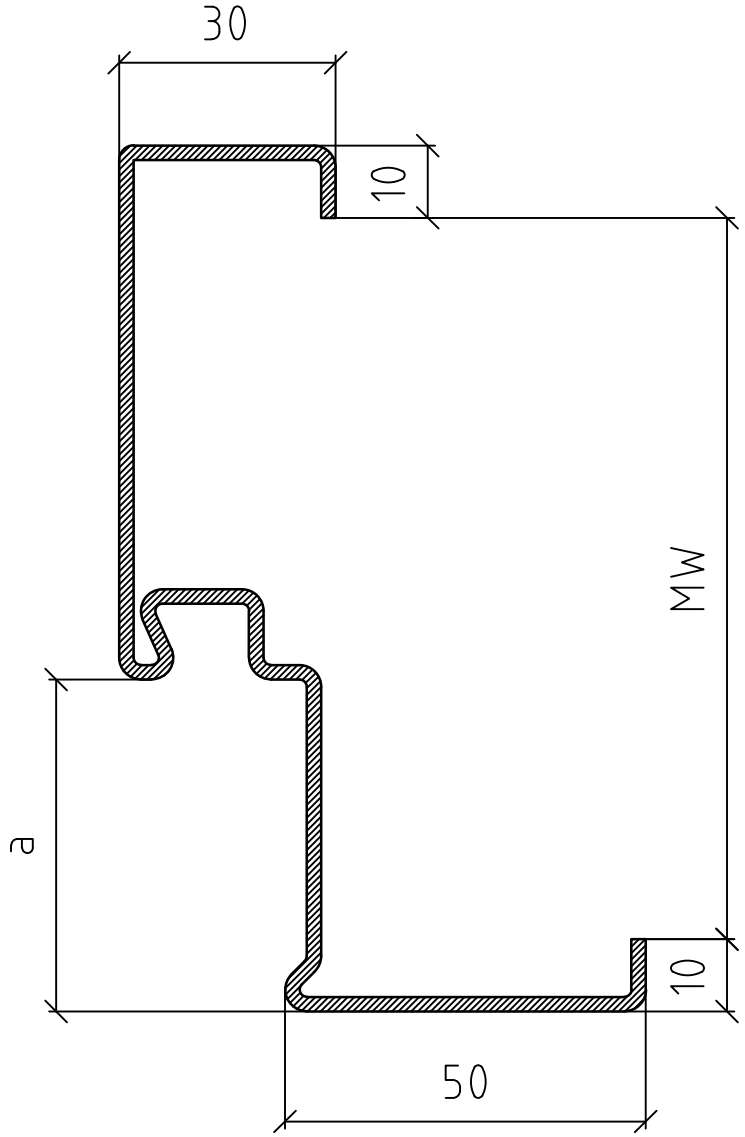

	a
H3D-1 / RS 55 DiFa / H3-1 KT DiFa	46
H3 OD DiFa/H3-2 VM DiFa/H6 Difa/H16 DiFa H16 OD DiFa/RS 55 Düfa/D65 OD DiFa	56
H3 OD DüFa/H3 OD stumpf/H3-2 VM DüFa/H3G-1 DüFa H6 Düfa/H16 Düfa/H16 OD DüFa/HS 75/H16S/D65 OD DüFa	66

Zeichnung dient nur zur Information und unterliegt nicht dem Aenderungsdienst

Maßstab	Klasse	Stand	Zeichnungsnummer	Kapitel
1:1	-	2015	000070V00	II

HÖRMANN
Freisen
Bahnhofstraße 43
66629 Freisen

Stahl-/ FS-Abschluß
Zargenschnitt

HÖRMANN

UZ DMGDL

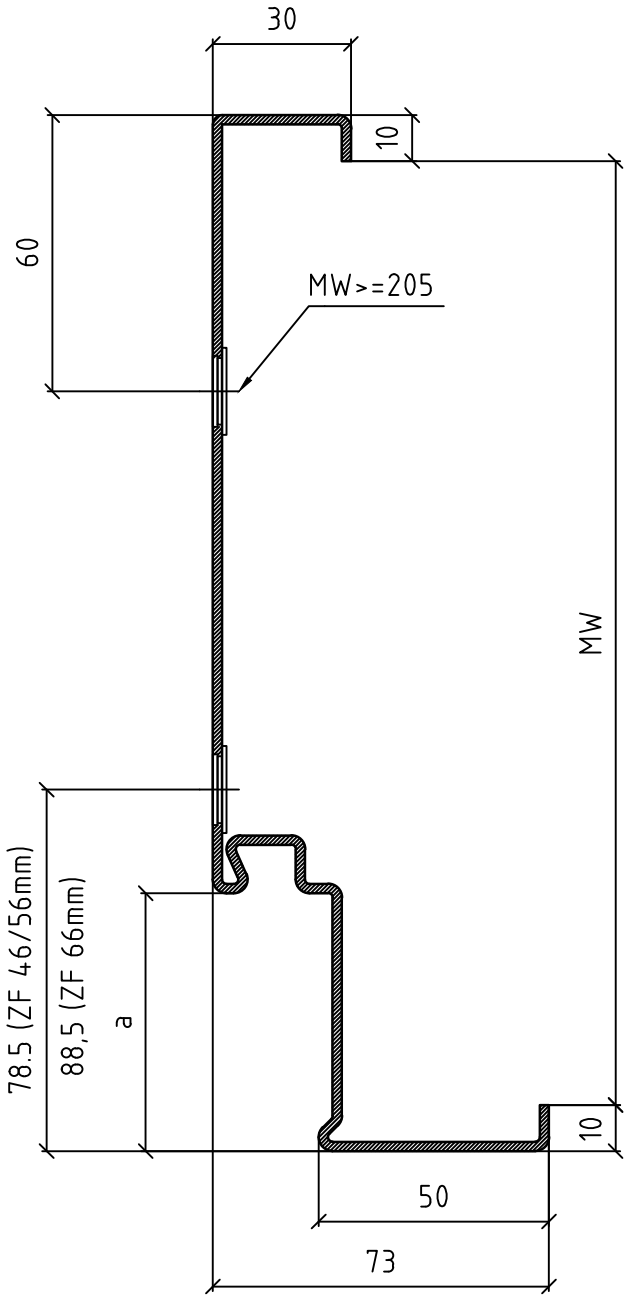

	a
H3D-1/RS 55 DiFa/H3-1 KT DiFa	46
H3 OD DiFa/H3-2 VM DiFa/H6 Difa/H16 DiFa H16 OD DiFa/RS 55 Düfa/D65 OD DiFa	56
H3 OD DüFa/H3 OD stumpf/H3-2 VM DüFa/H3G-1 DüFa H6 Düfa/H16 Düfa/H16 OD DüFa/HS 75/H16S/D65 OD DüFa	66

Zeichnung dient nur zur Information und unterliegt nicht dem Aenderungsdienst

Maßstab	Klasse	Stand	Zeichnungsnummer	Kapitel
1:1	-	2015	000375V00	II