Holzfutterzargen

Holzfutterzarge, Einfachfalz, 3-teilig

Mauerwerk/Beton

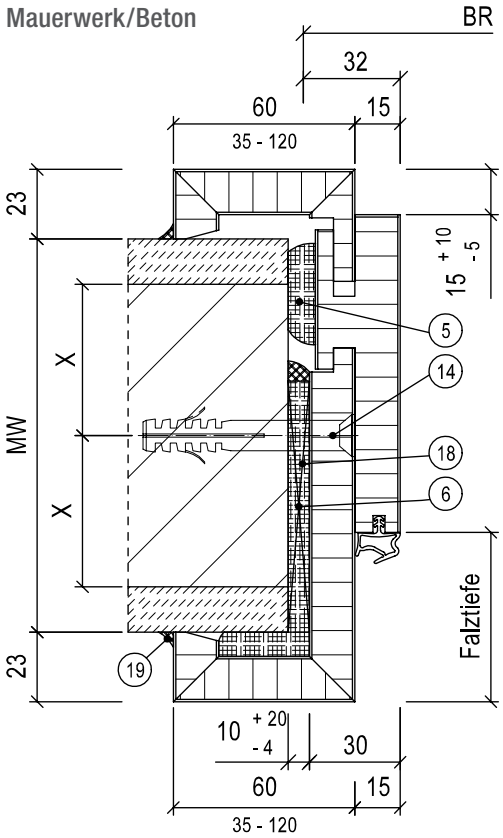

5. Wahlweise PU-Schaum
6. Druckfeste Hinterklotzung aus Holzwerkstoffen der Baustoffklasse ≥ B2
13. Werkseitig mitgelieferte Mauerklammer/Stahllasche (nur bei Brand- oder Rauchschutzanforderung)
14. Dübel/Schraube, Auswahl nach Montage-/Einbauanleitung
15. Selbstbohrschraube Durchmesser ≥ 6,3 mm x Länge
17. Türgewänderrahmen aus z. B. UA-Profilen oder Stahlvierkantrohren nach bauseitiger Statik
18. Füllmaterial nach Tabelle
19. Umlaufende dauerelastische Versiegelung (bei Brand-/Rauch-/Schallschutzanforderung zwingend)

Porenbeton

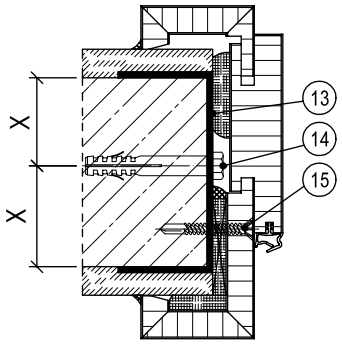

Leichtbauwand

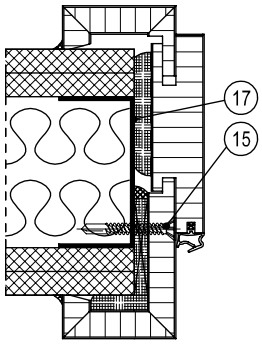

X-Maß: Mauerwerk, Beton ≥ 50,0 mm / Porenbeton T30, T90 ≥ 87,5 mm / Porenbeton T30, RS ≥ 57,5 mm bis 100 kg Türgewicht / Porenbeton RS ≥ 75,0 mm

Füllmaterial	Türfunktion																			
	T30	T60	T90	RS	SD 32	SD 37	SD 42	SD 45	SD 47	SD 48/50	RC 2	RC 3	RC 4	PB	DT	NT	FT	VT	MT	RT
ohne																	L/M	L/M	L/M	L/M
PU-Schaum	L/M			L/M	L/M	L/M	L/M	L/M			L/M	L/M		L/M			L/M	L/M	L/M	L/M
Mineralwolle	L/M			L/M	L/M	L/M	L/M	L/M			L/M	L/M		L/M				L/M	L/M	L/M

L = bei Leichtbauwand M = bei Mauerwerk / Beton / Porenbeton

Bei Mehrfachfunktionen muss das Füllmaterial für alle Funktionen geeignet sein. Weitere Informationen siehe Montage-/Einbauanleitung.